CAME

CAME.COM

FA01161-PL

Napęd do bram przesuwnych
Seria BK

BK-800 / 1200 / 1800 / 2200
1210 / 1810 / 2210

INSTRUKCJA INSTALACJI, UŻYTKOWANIA I KONSERWACJI

PL Polski

DICHIARAZIONE DI INCORPORAZIONE allegato /DECLARATIONOF INCORPORATION annex / ERKLÄRUNG FÜR DEN EINBAU anhang / DÉCLARATION D'INCORPORATION annexe / DECLARACIÓN DE INCORPORACIÓN anexo / DECLARAÇÃO DE INCORPORAÇÃO anexo / DEKLARACJA WBUDOWANIA załączniku / INBOUWVERKLARING bijlage IIB - 2006/42/CE

Fabbricante / Manufacturer / Hersteller / Fabricant / Fabricante / Fabricante / Wytwórca / Fabrikant

Came S.p.a.

indirizzo / address / adresse / adresse / direcciòn / endereço / adres / adres

Via Martiri della Libertà 15 - 31030 Dosson di Casier, Treviso - Italy

CAME

DICHIARA CHE LE AUTOMAZIONI PER CANCELLI SCORREVOLI / DECLARES THAT THE DRIVES FOR SLIDING GATES / ERKLÄRT DASS DIE AUTOMATISIERUNGEN FÜR SCHIEBETORE / DECLARE QUE LES AUTOMATISATIONS POUR PORTAILS COULISSANTS / DECLARA QUE LAS AUTOMATIZACIONES PARA PUERTAS CORREDERAS / DECLARA QUE AS AUTOMATIZAÇÕES PARA PORTÕES DE CORRER / OSWIADCZA ZE AUTOMATYKA DO BRAM PRZESUWNYCH / VERKLAART DAT DE AUTOMATISERING VOOR SCHUIFHEKKEN

BK-1200 ; BK-1200-ELTRON
BK-1201 ; BK-1800 ; BK-1801
BK-2200 ; BK-2200A ; BK-800

SONO CONFORMI ALLE DISPOSIZIONI DELLE SEGUENTI DIRETTIVE / THEY COMPLY WITH THE PROVISIONS OF THE FOLLOWING DIRECTIVES / DEN VORGABEN DER FOLGENDEN RICHTLINIEN ENTSPRECHEN / SONT CONFORMES AUX DISPOSITIONS DES DIRECTIVES SUIVANTES / CUMPLEN CON LAS DISPOSICIONES DE LAS SIGUIENTES DIRECTIVAS / ESTÃO DE ACORDO COM AS DISPOSIÇÕES DAS SEGUINTES DIRECTIVAS / SA ZGODNE Z POSTANOWIENIAMI NASTEPUJACYCH DYREKTYW EUROPEJSKICH / VOLDOEN AAN DE VOORSCHRIFTEN VAN DE VOLGENDE RICHTLIJNEN:

- COMPATIBILITA' ELETTROMAGNETICA / ELECTROMAGNETIC COMPATIBILITY / ELEKTROMAGNETISCHE VERTRÄGLICHKEIT / COMPATIBILITÉ ÉLECTROMAGNÉTIQUE / COMPATIBILIDAD ELECTROMAGNÉTICA / COMPATIBILIDADE ELETROMAGNÉTICA / KOMPATYBILNOŚCI ELEKTROMAGNETYCZNEJ / ELEKTROMAGNETISCHE COMPATIBILITEIT : 2014/30/UE.

Riferimento norme armonizzate ed altre norme tecniche / Refer to European regulations and other technical regulations / Harmonisierte Bezugsnormen und andere technische Vorgaben / Référence aux normes harmonisées et aux autres normes techniques / Referencia normas armonizadas y otras normas técnicas / Referência de normas harmonizadas e outras normas técnicas / Odnosne normy ujednolicone i inne normy techniczne / Geharmoniseerde en andere technische normen waarnaar is verwezen

EN 61000-6-2:2005
EN 61000-6-3:2007+A1:2011
EN 62233:2008
EN 60335-1:2012+A11:2014
EN 60335-2-103:2015

RISPETTANO I REQUISITI ESSENZIALI APPLICATI: / MEET THE APPLICABLE ESSENTIAL REQUIREMENTS: / DEN WESENTLICHEN ANGEWANDTEN ANFORDERUNGEN ENTSPRECHEN: / RESPECTENT LES CONDITIONS REQUISES NECESSAIRES APPLIQUEES: / CUMPLEN CON LOS REQUISITOS ESENCIALES APLICADOS: / RESPEITAM O REQUISITOS ESSENCIAIS APLICADOS: / SPEŁNIAJA PODSTAWOWE WYMAGANE WYRUNKI: / VOLDOEN AAN DE TOEPASBARE MINIMUM EISEN:

1.1.3; 1.1.5; 1.2.1; 1.2.2; 1.3.2; 1.3.7; 1.3.8.1; 1.4.1; 1.4.2; 1.5.1; 1.5.6; 1.5.8; 1.5.9; 1.5.9; 1.5.13; 1.6.1; 1.6.3; 1.6.4; 1.7.1; 1.7.2; 1.7.4

PERSONA AUTORIZZATA A COSTITUIRE LA DOCUMENTAZIONE TECNICA PERTINENTE / PERSON AUTHORISED TO COMPILE THE RELEVANT TECHNICAL DOCUMENTATION / PERSON DIE BEVOLLMÄCHTIGT IST, DIE RELEVANTEN TECHNISCHEN UNTERLAGEN ZUSAMMENZUSTELLEN / DOCUMENTATION TECHNIQUE SPECIFIQUE D'AUTORISATION A CONSTRUIRE DE / PERSONA FACULTADA PARA ELABORAR LA DOCUMENTACIÓN TÉCNICA PERTINENTE / PESSOA AUTORIZADA A CONSTITUIR A DOCUMENTAÇÃO TÉCNICA PERTINENTE / OSOBA UPOWAZNIONA DO ZREDAGOWANIA DOKUMENTACJI TECHNICZNEJ / DEGENE DIE GEMACHTIGD IS DE RELEVANTE TECHNISCHE DOCUMENTEN SAMEN TE STELLEN.

CAME S.p.a.

La documentazione tecnica pertinente è stata compilata in conformità all'allegato VIIB. / The pertinent technical documentation has been drawn up in compliance with attached document VIIB. / Die relevante technische Dokumentation wurde entsprechend der Anlage VIIB ausgestellt. / La documentation technique spécifique a été remplie conformément à l'annexe IIB / La documentación técnica pertinente ha sido rellenada en cumplimiento con el anexo VIIB. / A documentação técnica pertinente foi preenchida de acordo com o anexo VIIB. / Odnosna dokumentacja techniczna została zredagowana zgodnie z załacznikiem VIIB. / De technische documentatie terzake is opgesteld in overeenstemming met de bijlage VIIB.

CAME S.p.a. si impegna a trasmettere, in risposta a una richiesta adeguatamente motivata delle autorità nazionali, informazioni pertinenti sulle quasi macchine, e / Came S.p.A., following a duly motivated request from the national authorities, undertakes to provide information related to the quasi machines, and / Die Firma Came S.p.A. verpflichtet sich auf eine angemessen motivierte Anfrage der staatlichen Behörden Informationen über die unvollständigen Maschinen, zu übermitteln, und / Came S.p.A. s'engage à transmettre, en réponse à une demande bien fondée de la part des autorités nationales, les renseignements relatifs aux quasi machines / Came S.p.A. se compromete a transmitir, como respuesta a una solicitud adecuadamente fundada por parte de las autoridades nacionales, informaciones relacionadas con las cuasimáquinas / Came S.p.A. compromete-se em transmitir, em resposta a uma solicitação motivada apropriadamente pelas autoridades nacionais, informações pertinentes às partes que componham máquinas / Came S.p.A. zobowiazuje sie do udzielenia informacji dotyczacych maszyn nieukonczonych na odpowiednio umotywowana prosbe, zlozona przez kompetentne organy panstwowe / Came S.p.A. verbindt zich ertoe om op met redenen omkleed verzoek van de nationale autoriteiten de relevante informatie voor de niet voltooide machine te verstrekken,

VIETA / FORBIDS / VERBIETET / INTERDIT / PROHIBE / PROIBE / ZABRANIA SIE / VERBIEDT

la messa in servizio finchè la macchina finale in cui deve essere incorporata non è stata dichiarata conforme, se del caso alla 2006/42/CE. / commissioning of the above mentioned until such moment when the final machine into which they must be incorporated, has been declared compliant, if pertinent, to 2006/42/CE / die Inbetriebnahme bevor die „Endmaschine" in die die unvollständige Maschine eingebaut wird, als konform erklärt wurde, gegebenenfalls gemäß der Richtlinie 2006/42/EU. / la mise en service tant que la machine finale dans laquelle elle doit être incorporée n'a pas été déclarée conforme, le cas échéant, à la norme 2006/42/CE. / la puesta en servicio hasta que la máquina final en la que será incorporada no haya sido declarada de conformidad de acuerdo a la 2006/42/CE / a colocação em funcionamento, até que a máquina final, onde devem ser incorporadas, não for declarada em conformidade, se de acordo com a 2006/42/CE. / Uruchomienia urzadzenia do czasu, kiedy maszyna, do której ma byc wbudowany, nie zostanie oceniona jako zgodna z wymogami dyrektywy 2006/42/WE, jesli taka procedura byla konieczna. / deze in werking te stellen zolang de eindmachine waarin de niet voltooide machine moet worden ingebouwd in overeenstemming is verklaard, indien toepasselijk met de richtlijn 2006/42/EG.

Dosson di Casier (TV)
29 Novembre / November / November / Novembre / Noviembre / Novembro / Listopad / November 2017

Legale Rappresentante / Legal Representative /Gesetzlicher Vertreter / Representant Legal / Representante Legal / Representante Legal / Prawny Przedstawiciel / Juridische Vertegenwoordiger

Paolo Menuzzo

Fascicolo tecnico a supporto / Supporting technical dossier / Unterstützung technische Dossier / soutenir dossier technique / apoyo expediente técnico / apoiar dossier técnico / wspieranie dokumentacji technicznej / ondersteunende technische dossier: 001BK-1200

Came S.p.a.
Via Martiri della Libertà, 15 - 31030 Dosson di Casier - Treviso - Italy - Tel. (+39) 0422 4940 - Fax (+39) 0422 4941
info@came.it - www.came.com
Cap. Soc. 1.610.000,00 € - C.F. e P.I. 03481280265 - VAT IT 03481280265 - REA TV 275359 - Reg Imp. TV 03481280265

Instrukcja **FA01161-PL** - 08/2018 - © CAME S.p.A. - Producent zastrzega sobie prawo do wprowadzania zmian w treści instrukcji bez wcześniejszego powiadomienia. - Tłumaczenie oryginalnych instrukcji

POŁĄCZENIA ELEKTRYCZNE

⚠ Uwaga! Przed przystąpieniem do prac na karcie elektronicznej należy odłączyć napięcie sieciowe i odłączyć akumulatory, jeśli są obecne.

Funkcje na stykach wejściowych i wyjściowych, regulacje czasów i zarządzanie użytkownikami, są ustawiane i wyświetlane na wyświetlaczu graficznym.
Wszystkie obwody są chronione przez bezpieczniki szybkie.

Bezpieczniki	ZBKN - ZBKEN
LINE - Sieć	8 A-F (230 V AC) 15 A-F (120 V AC)
C.BOARD - Płyta sterująca	630 mA-F
ACCESSORIES - Akcesoria	1 A-F

OPIS CZĘŚCI SKŁADOWYCH

1. Zaciski do podłączenia zasilania
2. Zaciski do podłączenia motoreduktora
3. Zaciski dla urządzeń sygnalizacyjnych
4. Zaciski do podłączenia transformatora
5. Bezpiecznik płyty
6. Bezpiecznik akcesoriów
7. Zaciski do podłączenia urządzeń sterujących i zabezpieczających
8. Zaciski do podłączenia anteny
9. Wspornik dla mikrowyłącznika położenia krańcowego
10. Gniazdo karty AF
11. Zaciski do podłączenia klawiatur z czytnikiem kart zbliżeniowych
12. Zaciski do podłączenia klawiatury kodowej
13. Gniazdo karty RSE
14. Gniazdo karty R700/R800/900
15. Przyciski programowania
16. Gniazdo karty pamięci
17. Wyświetlacz
18. Dioda LED sygnalizująca obecność napięcia sieciowego
19. Zaciski do podłączenia dwóch sprzężonych napędów lub CRP
20. Zaciski do podłączenia modułu RGP1
21. Złącze dla płyty RIO-CONN
22. Bezpiecznik sieciowy

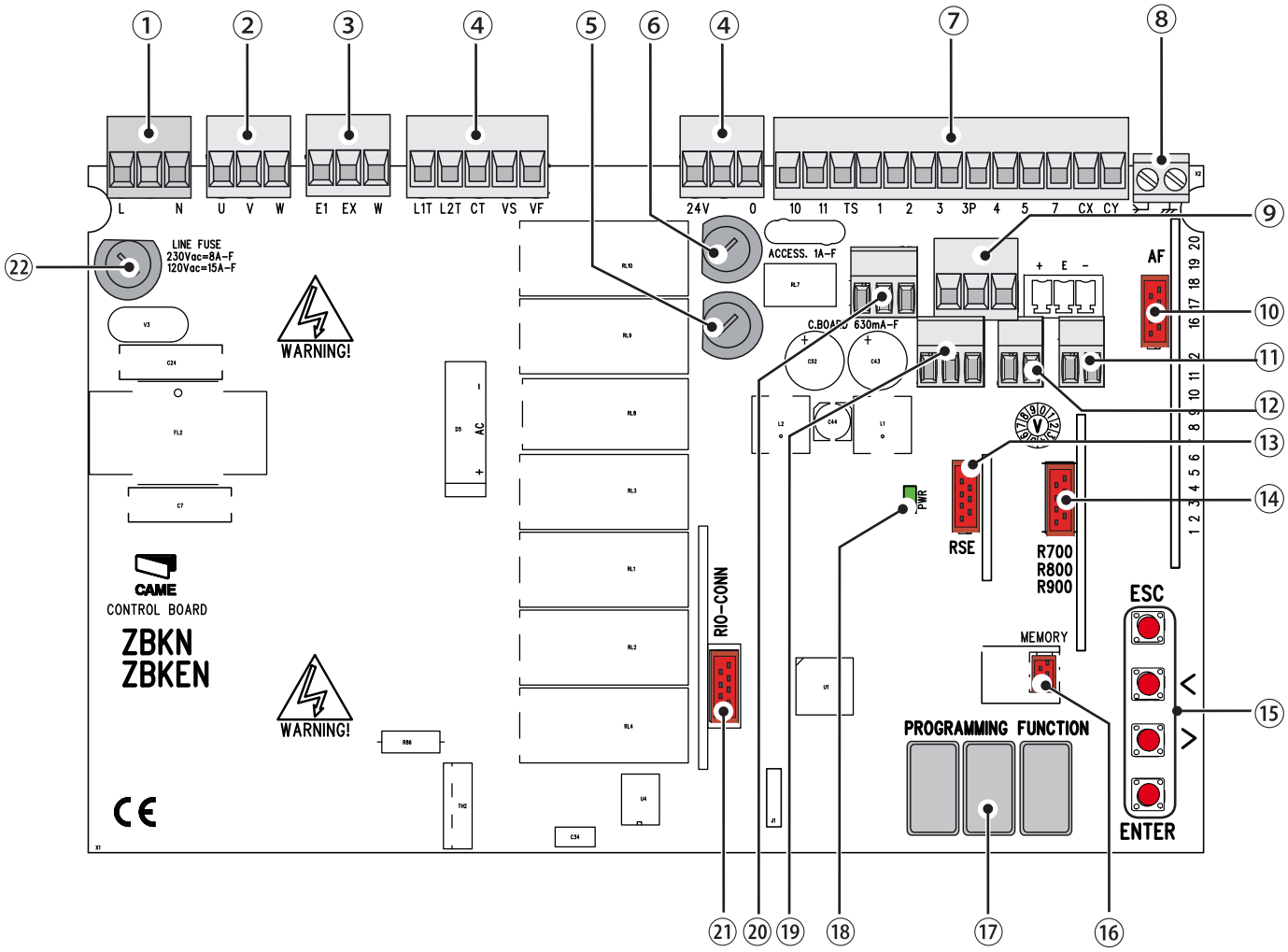

Instrukcja **FA01161-PL** - 08/2018 - © CAME S.p.A. - Producent zastrzega sobie prawo do wprowadzania zmian w treści instrukcji bez wcześniejszego powiadomienia. - Tłumaczenie oryginalnych instrukcji

POŁĄCZENIE FABRYCZNE

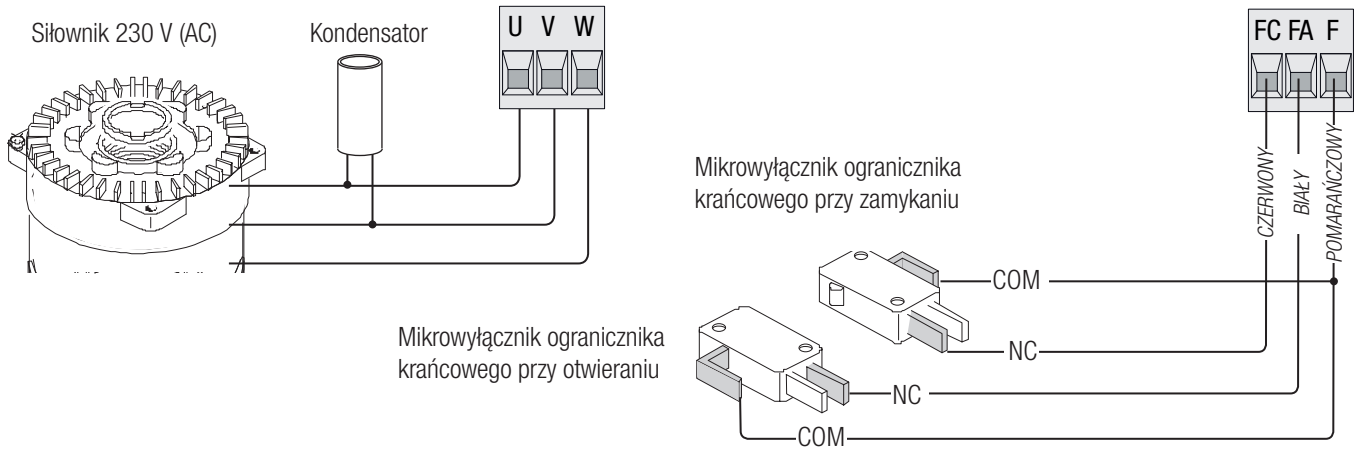

ZASILANIE

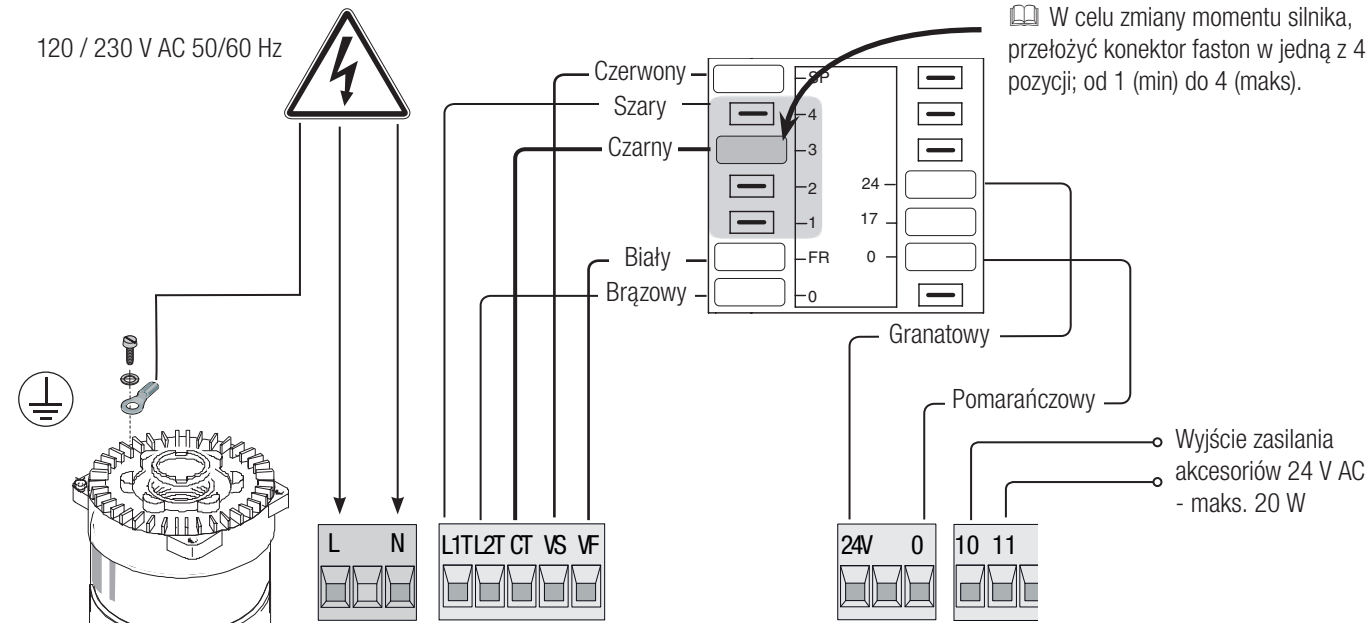

URZĄDZENIA SYGNALIZACYJNE

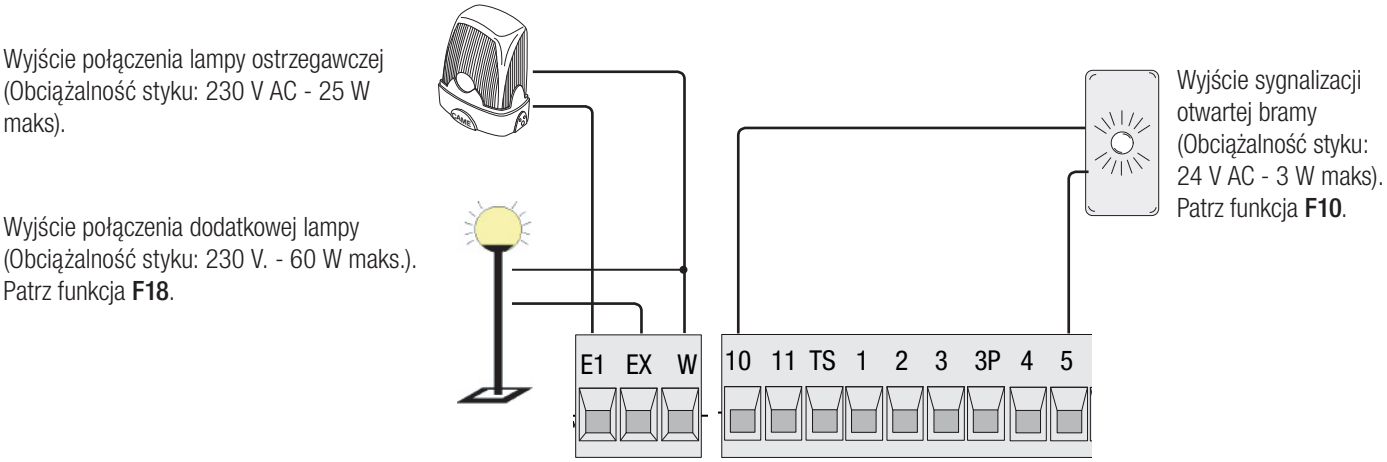

Instrukcja FA01161-PL - 08/2018 - © CAME S.p.A. - Producent zastrzega sobie prawo do wprowadzania zmian w treści instrukcji bez wcześniejszego powiadomienia. - Tłumaczenie oryginalnych instrukcji

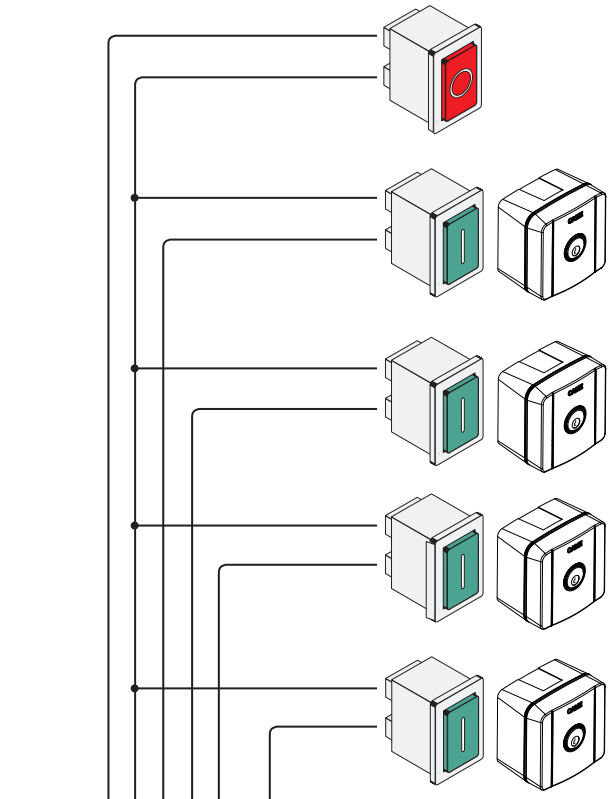

Przycisk STOP (styk NC). Umożliwia zatrzymywanie bramy i dezaktywację zamykania automatycznego. Aby przywrócić ruch, należy nacisnąć przycisk sterujący lub posłużyć się innym urządzeniem sterującym.

Aktywować funkcję F1 przy programowaniu; jeśli przycisk nie jest użytkowany, pozostawić funkcję dezaktywowaną.

Funkcja TYLKO OTWIERANIE na urządzeniu sterującym (styk NO).
UWAGA: w trybie TOTMAN (operator obecny) obowiązkowe jest podłączenie urządzenia sterującego do zacisku 2-3.

Funkcja OTWIERANIE CZĘŚCIOWE na urządzeniu sterującym (styk NO)

Funkcja TYLKO ZAMYKANIE na urządzeniu sterującym (styk NO).
Uwaga: w trybie TOTMAN (operator obecny) obowiązkowe jest podłączenie urządzenia sterującego do zacisku 2-4.

Funkcja OTWIERANIE-ZAMYKANIE-ZMIANA KIERUNKU (krok po kroku) na urządzeniu sterującym (styk NO). W razie potrzeby, przy programowaniu funkcji można także aktywować sterowanie OTWIERANIE-STOP-ZAMYKANIE-STOP (sekwencyjne).
Patrz funkcja **F7**.

Antena z przewodem RG58 do sterowania na odległość.

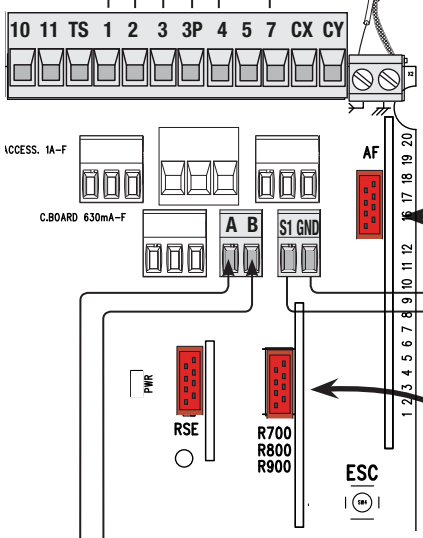

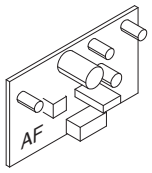

Wpiąć kartę AF (AF43S lub AF868) do sterowania bramą przy użyciu pilota.

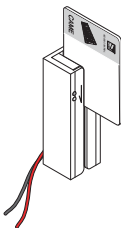

Czytnik kart zbliżeniowych lub czytnik kart magnetycznych.

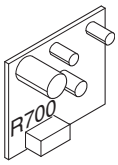

Włożyć kartę kodującą (R700) dla rozpoznania czytnika kart zbliżeniowych lub czytnika kart magnetycznych.

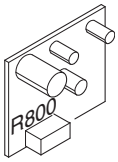

Wpiąć kartę dekodującą (R800) dla rozpoznania klawiatury kodowej.

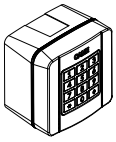

Klawiatura kodowa.

UWAGA! Aby zapewnić prawidłowe funkcjonowanie, przed wpięciem jakiejkolwiek karty w gniazdo na "wcisk" (np. AF, R800), OBOWIĄZKOWO NALEŻY ODŁĄCZYĆ NAPIĘCIE SIECIOWE i odłączyć baterie, jeśli są obecne.

*Instrukcja **FA01161-PL** - 08/2018 - © CAME S.p.A. - Producent zastrzega sobie prawo do wprowadzania zmian w treści instrukcji bez wcześniejszego powiadomienia. - Tłumaczenie oryginalnych instrukcji*

Fotokomórki

Skonfigurować styk CX lub CY (NC), wejście dla urządzeń zabezpieczających takich, jak fotokomórki.

Patrz funkcje **F2** (wejście CX) lub **F3** (wejście CY) w:
- C1 ponowne otwieranie w fazie zamykania. W fazie zamykania skrzydła, otwarcie styku powoduje odwrócenie kierunku ruchu, aż do całkowitego otwarcia bramy;
- C2 ponowne zamknięcie w fazie otwierania. Otwarcie styku w fazie otwierania bramy powoduje odwrócenie kierunku ruchu, aż do całkowitego zamknięcia;
- C3 zatrzymanie. Zatrzymanie się skrzydła, jeżeli było w ruchu wraz z przygotowaniem do zamknięcia automatycznego (jeżeli jest aktywna funkcja automatycznego zamknięcia);
- C4 oczekiwanie z powodu wykrycia przeszkody. Zatrzymanie się skrzydła, jeśli było w ruchu oraz przywrócenie ruchu po usunięciu przeszkody.

📖 Jeżeli styki CX i CY nie są używane, należy je zdezaktywować w fazie programowania.

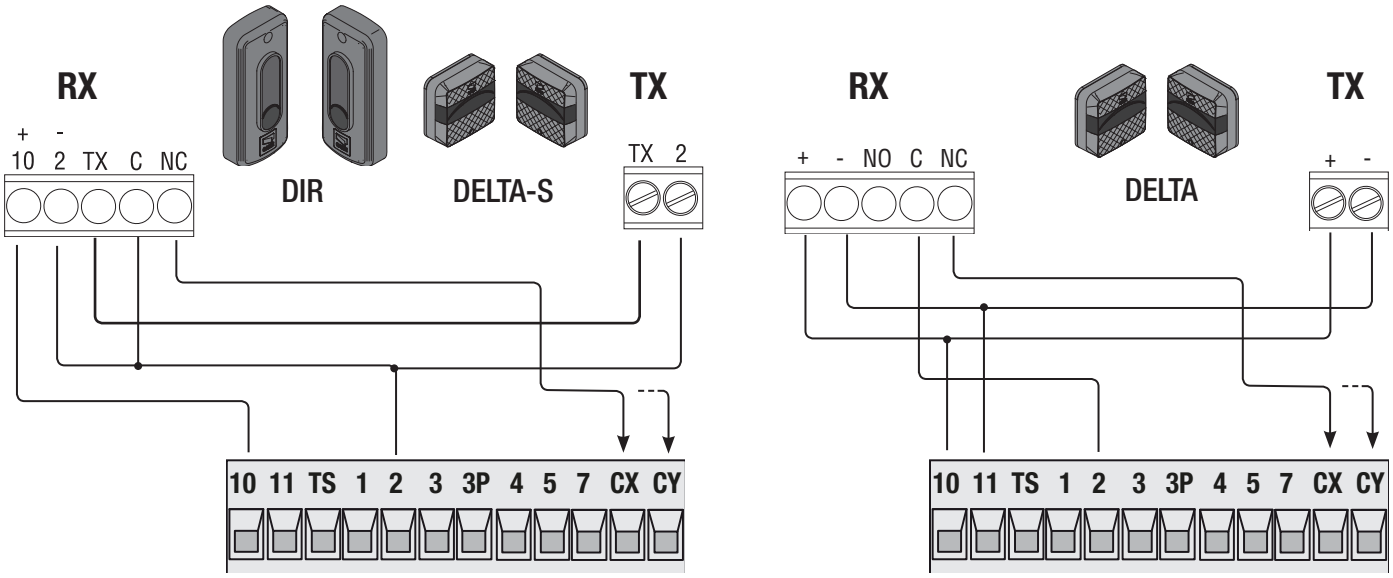

fotokomórki w (test bezpieczeństwa)

Przy każdym poleceniu otwierania lub zamykania, płyta kontroluje skuteczność urządzeń zabezpieczających (np. fotokomórki).
Pojawienie się ewentualnych anomalii wstrzymuje wszystkie sterowania, a na wyświetlaczu pojawia się komunikat Er4.
Włączyć funkcję **F5** z poziomu oprogramowania.

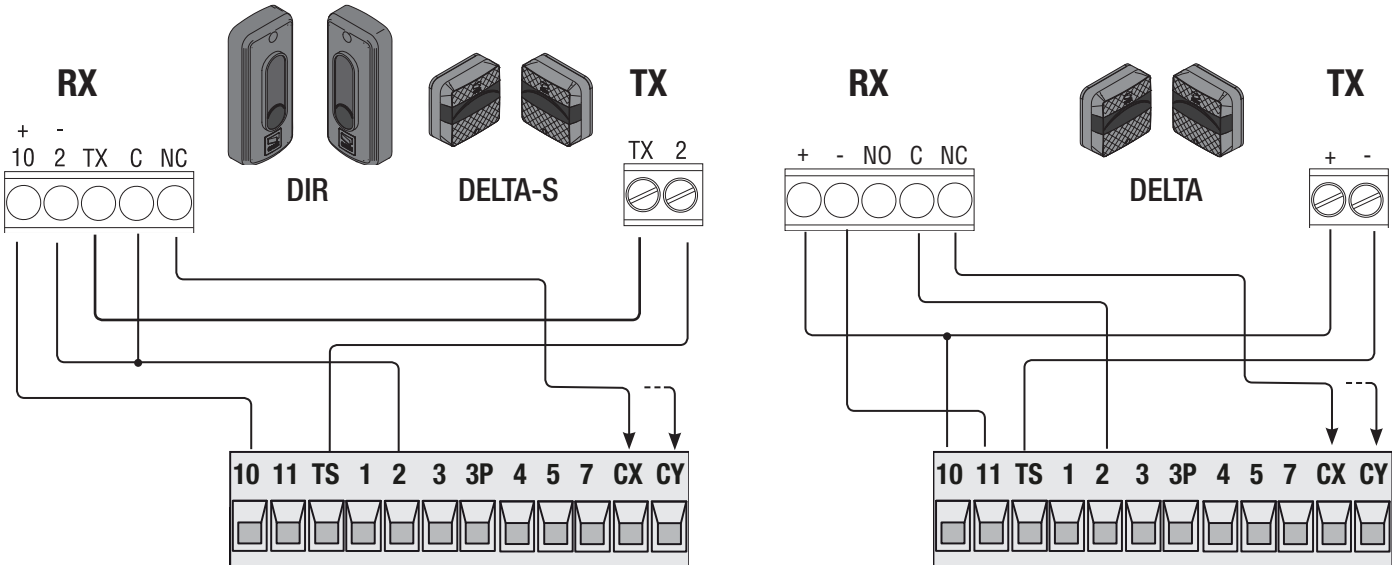

Instrukcja **FA01161-PL** - 08/2018 - © CAME S.p.A. - Producent zastrzega sobie prawo do wprowadzania zmian w treści instrukcji bez wcześniejszego powiadomienia. - Tłumaczenie oryginalnych instrukcji

Listwy bezpieczeństwa

Skonfigurować styk CX lub CY (NC), wejście dla urządzeń zabezpieczających takich, jak listwy optyczne.

Patrz funkcje **F2** (wejście CX) lub **F3** (wejście CY) w:

- C7 (listwy bezpieczeństwa ze stykiem bezpotencjałowym) lub r7 (listwy bezpieczeństwa 8K2), ponowne otwieranie podczas zamykania. W fazie zamykania skrzydła, otwarcie styku powoduje odwrócenie kierunku ruchu, aż do całkowitego otwarcia bramy;

- C8 (listwy bezpieczeństwa ze stykiem bezpotencjałowym) lub r8 (listwy bezpieczeństwa z rezystorem 8K2), ponowne zamykanie w fazie otwierania. Otwarcie styku w fazie otwierania bramy powoduje odwrócenie kierunku ruchu, aż do całkowitego zamknięcia;

📖 Jeżeli styki CX i CY nie są używane, należy je zdezaktywować w fazie programowania.

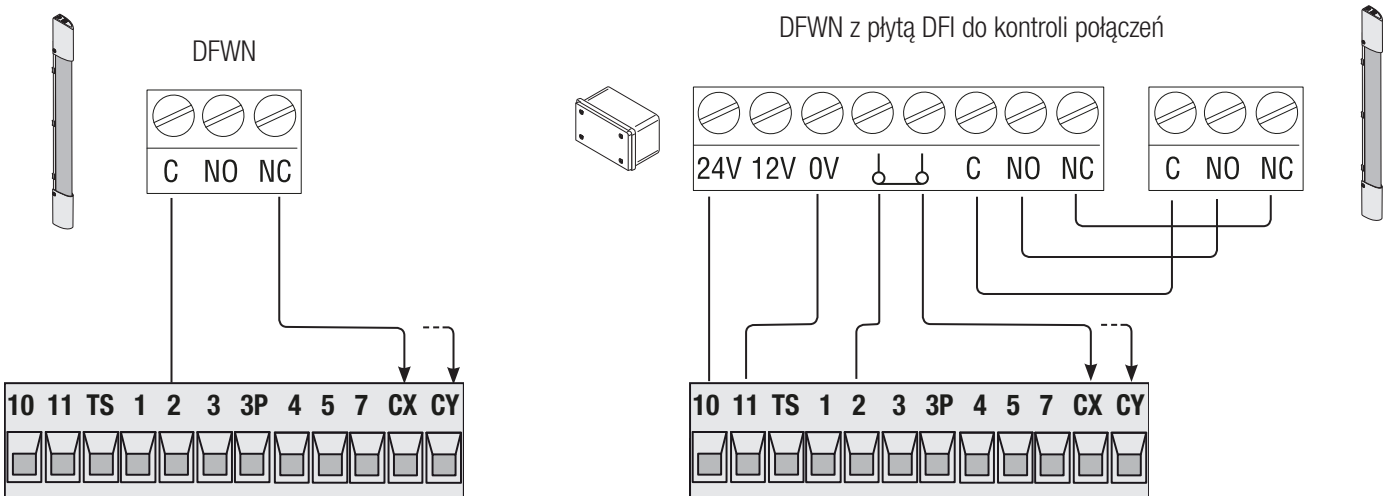

URZĄDZENIA BEZPRZEWODOWE RIO

Wpiąć kartę RIO-CONN do odpowiedniego złącza na płycie elektronicznej.
Ustawić funkcję, którą zamierza się przydzielić do urządzenia bezprzewodowego (**F65**, **F66**, **F67** i **F68**).
Skonfigurować akcesoria bezprzewodowe (RIO-EDGE, RIO-CELL i RIO-LUX) przestrzegając wskazówek zamieszczonych w dokumentacji załączonej do każdego akcesoria.

📖 Jeśli urządzenia nie zostały skonfigurowane przy użyciu płyty RIO-CONN, na wyświetlaczu ukaże się błąd **E18**.

⚠ W przypadku zakłóceń częstotliwości radiowej systemu, system bezprzewodowy wstrzymuje normalne funkcjonowanie napędu, a na wyświetlaczu ukaże się błąd **E17**.

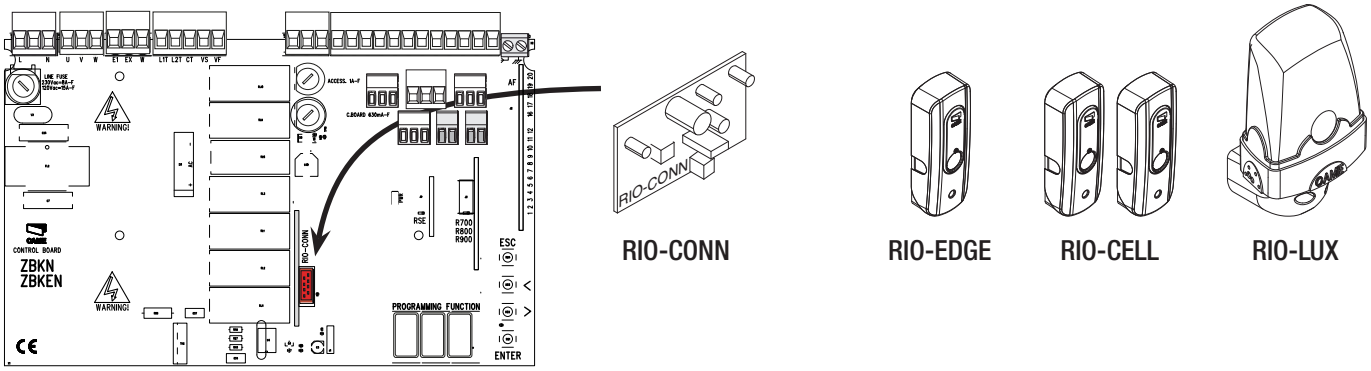

TRYB DZIAŁANIA SPRZĘŻONY LUB CRP (CAME REMOTE PROTOCOLL)

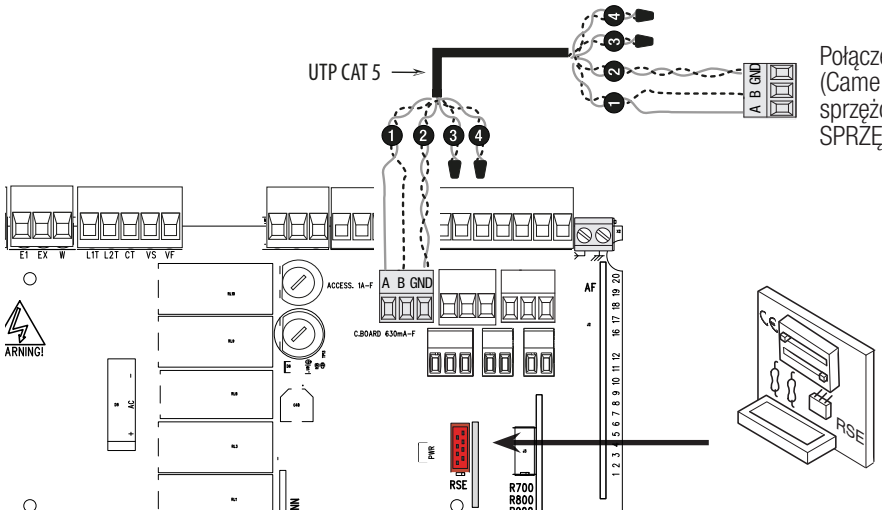

Połączenie szeregowe RS485 za pośrednictwem CRP (Came Remote Protocol) lub do funkcjonowania dwóch sprzężonych napędów (patrz rozdział POŁĄCZENIE DWÓCH SPRZĘŻONYCH NAPĘDÓW ZE WSPÓLNYM STEROWANIEM).

📖 Wpiąć kartę RSE.
UWAGA! Aby zapewnić prawidłowe funkcjonowanie, przed wpięciem karty JEST KONIECZNE ODŁĄCZENIE ZASILANIA SIECIOWEGO oraz odłączenia ewentualnych akumulatorów.

Instrukcja **FA01161-PL** - 08/2018 - © CAME S.p.A. - Producent zastrzega sobie prawo do wprowadzania zmian w treści instrukcji bez wcześniejszego powiadomienia. - Tłumaczenie oryginalnych instrukcji

PROGRAMOWANIE

OPIS STEROWAŃ

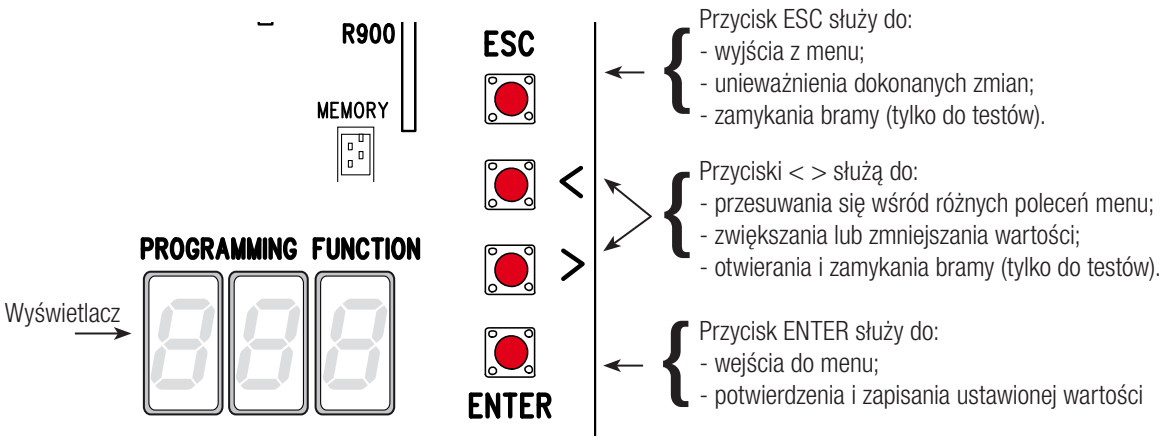

📖 Aby wejść do menu, trzymać wciśnięty przycisk ENTER przez co najmniej jedną sekundę.

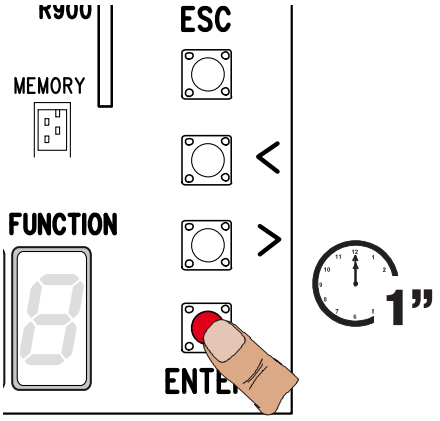

📖 Aby wyjść z menu, należy odczekać 10 sekund lub nacisnąć ESC.

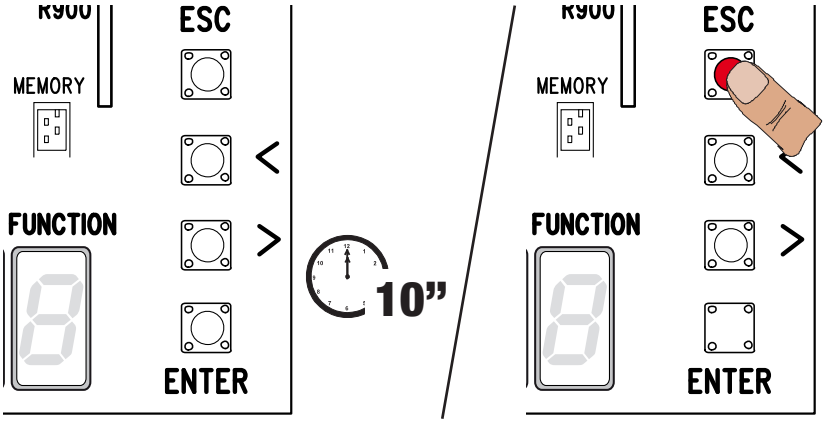

MENU FUNKCJI

Uwaga! Programowania funkcji należy dokonywać przy zatrzymanym napędzie.

F1 Zatrzymanie STOP (1-2)	**OFF** (**ust. domyślne**) / **ON**
Wejście N.C. - Zatrzymanie STOP bramy z wykluczeniem cyklu zamykania automatycznego; aby przywrócić ruch, należy posłużyć się urządzeniem sterującym. Urządzenie zabezpieczające musi być podłączone do styków (1-2).	
F2 Wejście (2-CX)	**OFF** (**ust. domyślne**) / **1** = C1 / **2** = C2 / **3** = C3 / **4** = C4 / **7** = C7 / **8** = C8 / **r7** = r7 / **r8** = r8
Wejście NC – Możliwość przydzielenia: C1 = ponowne otwieranie w fazie zamykania przez fotokomórki, C2 = ponowne zamykanie w fazie otwierania przez fotokomórki, C3 = zatrzymanie częściowe, C4 = oczekiwanie z powodu wykrycia przeszkody, C7 = ponowne otwieranie w fazie zamykania przez zadziałanie listwy bezpieczeństwa (ze stykiem bezpotencjałowym), C8 = ponowne zamykanie w fazie otwierania przez zadziałanie listew bezpieczeństwa (ze stykiem bezpotencjałowym), r7 = ponowne otwieranie w fazie zamykania przez zadziałanie listew bezpieczeństwa (z rezystorem 8K2), r8 = ponowne zamykanie w fazie otwierania przez zadziałanie listew bezpieczeństwa (z rezystorem 8K2). 📖 Funkcja C3 (zatrzymanie) pojawi się tylko, gdy została aktywowana funkcja F 19 (Czas zamykania automatycznego).	
F3 Wejście (2-CY)	**OFF** (**ust. domyślne**) / **1** = C1 / **2** = C2 / **3** = C3 / **4** = C4 / **7** = C7 / **8** = C8 / **r7** = r7 / **r8** = r8
Wejście NC – Możliwość przydzielenia: C1 = ponowne otwieranie w fazie zamykania przez fotokomórki, C2 = ponowne zamykanie w fazie otwierania przez fotokomórki, C3 = zatrzymanie częściowe, C4 = oczekiwanie z powodu wykrycia przeszkody, C7 = ponowne otwieranie w fazie zamykania przez zadziałanie listwy bezpieczeństwa (ze stykiem bezpotencjałowym), C8 = ponowne zamykanie w fazie otwierania przez zadziałanie listew bezpieczeństwa (ze stykiem bezpotencjałowym), r7 = ponowne otwieranie w fazie zamykania przez zadziałanie listew bezpieczeństwa (z rezystorem 8K2), r8 = ponowne zamykanie w fazie otwierania przez zadziałanie listew bezpieczeństwa (z rezystorem 8K2). 📖 Funkcja C3 (zatrzymanie) pojawi się tylko, gdy została aktywowana funkcja F 19 (Czas zamykania automatycznego).	
F5 Test bezpieczeństwa	**OFF** (**ust. domyślne**) / **1** = CX / **2** = CY / **4** = CX+CY
Po każdym poleceniu otwierania czy zamykania, płyta kontroluje prawidłowość działania fotokomórek. 📖 Dla urządzeń bezprzewodowych, test bezpieczeństwa jest zawsze aktywny.	

Instrukcja **FA01161-PL** - 08/2018 - © CAME S.p.A. - Producent zastrzega sobie prawo do wprowadzania zmian w treści instrukcji bez wcześniejszego powiadomienia. - Tłumaczenie oryginalnych instrukcji

F6 Funkcja "TOTMAN" (obecność operatora)	**OFF** (**ust. domyślne**) / **ON**
Brama otwiera się i zamyka wyłącznie w czasie, gdy przycisk jest wciśnięty. Przycisk otwierania na styku 2-3, a przycisk zamykania na styku 2-4. Wszystkie inne urządzenia sterujące, włącznie ze sterowaniami radiowymi są wykluczone.	
F7 Polecenie [2-7]	**0** = Tryb krok po kroku (**ust. domyślne**) / **1** = Sekwencyjne
Z urządzenia sterującego podłączonego do styków 2-7 wykonuje polecenie w trybie krok po kroku (otwieranie-zamykanie-zmiana kierunku ruchu) lub sekwencyjne (otwieranie-stop-zamykanie-stop).	
F9 Wykrywanie przeszkód przy zatrzymanym silniku	**OFF** (**ust. domyślne**) / **ON**
Siłownik pozostaje zatrzymany przy bramie zamkniętej, otwartej lub zatrzymanej (STOP), jeżeli urządzenia zabezpieczające (fotokomórki lub listwy bezpieczeństwa) wykryły przeszkodę.	
F10 Wyjście sygnalizacji otwartej bramy.	**0** = zapalona, gdy brama jest otwarta lub, gdy jest w ruchu (**ust. domyślne**) / **1** = w fazie otwierania, lampa świeci przerywanym światłem, migając co pół sekundy, w fazie zamykania, lampa świeci przerywanym światłem, migając co sekundę, lampa świeci ciągłym światłem, gdy brama jest otwarta, lampa jest zgaszona, gdy brama jest zamknięta.
Sygnalizuje stan bramy. Urządzenie sygnalizacyjne jest podłączone do styków 10-5.	
F14 Wybór typu czujnika	**0** = sterowanie przy użyciu czytnika kart zbliżeniowych lub czytnika kart magnetycznych. **1** = sterowanie przy użyciu klawiatury kodowej (**ust. domyślne**).
Ustawienie typu akcesoria do sterowania napędem.	
F18 Dodatkowa lampa	**OFF** (**ust. domyślne**) / **1** = Lampa cyklu / **2** = Oświetlenie strefy ruchu
Wyjście połączenia dodatkowej lampy na EX-W. Zewnętrzna lampa do oświetlenia strefy ruchu. Lampa cyklu: pozostaje zapalona od chwili, gdy brama zacznie się otwierać, aż do całkowitego zamknięcia (włącznie z czasem oczekiwania przed automatycznym zamykaniem). Oświetlenie strefy ruchu: świeci się przez czas regulowany od 60 do 180 sekund. Regulacja czasów jest opisana przy funkcji [**F25**].	
F19 Czas zamykania automatycznego	**OFF** (**ust. domyślne**) / **1** = 1 sekunda /… / **180** = 180 sekund
Oczekiwanie na zamykanie automatyczne rozpoczyna się od chwili osiągnięcia pozycji krańcowej przy otwieraniu i trwa przez czas regulowany od 1 do 180 sekund. Do aktywacji zamykania automatycznego nie dojdzie, jeżeli zadziałają urządzenia zabezpieczające, które wykrywają przeszkody lub po zatrzymaniu STOP, albo też w przypadku braku zasilania.	
F20 Czas zamykania automatycznego po częściowym otwarciu	**OFF** / **1** = 1 sekunda /…/ **10** = 10 sekund (**ust. domyślne**) /…/ **180** = 180 sekund
Oczekiwanie na zamykanie automatyczne rozpoczyna się od chwili wydania polecenia otwierania częściowego i trwa przez czas regulowany od 1 do 180 sekund. Do aktywacji zamykania automatycznego nie dojdzie, jeżeli zadziałają urządzenia zabezpieczające, które wykrywają przeszkody lub po zatrzymaniu STOP, albo też w przypadku braku zasilania.	
F21 Czas wstępnego migania	**OFF** (**ust. domyślne**) / **1** = 1 sekunda /… / **10** = 10 sekund
Regulacja czasu wstępnego migania lampy ostrzegawczej podłączonej do styku E1-W przed każdym ruchem. Czas migania może być regulowany od 1 do 10 sekund.	
F25 Czas świecenia lampy oświetleniowej	**60** = 60 sekund (**ust. domyślne**) / **180** = 180 sekund
Dodatkowa lampa, pozostaje zapalona przez czas niezbędny dla wykonania ruchu otwierania/zamykania bramy. Wyjścia styku (EX-W): Może być regulowany od 60 do 180 sekund.	
F49 Zarządzanie połączeniem szeregowym	**OFF** (**ust. domyślne**) / **1** = Sprzężony / 3 = CRP
Umożliwia włączenie funkcjonowania w trybie dwóch sprzężonych napędów lub CRP (Came Remote Protocol).	
F50 Zapis danych	**OFF** (**ust. domyślne**) / **ON**
Zapisywanie w pamięci użytkowników oraz dokonanych ustawień. 🕮 Ta funkcja pojawia się wyłącznie, gdy do płyty elektronicznej jest wpięta pamięć roll.	
F51 Odczyt danych	**OFF** (**ust. domyślne**) / **ON**
Ładowanie danych zapisanych w pamięci. 🕮 Ta funkcja pojawia się wyłącznie, gdy do płyty elektronicznej jest wpięta pamięć roll.	
F52 Przekazanie parametrów w trybie dwa sprzężone napędy	**OFF** (**ust. domyślne**) / **ON**

Funkcja służąca do ładowania parametrów z płyty Master na Slave. 🕮 Ta funkcja pojawia się tylko, gdy funkcja [**F49**] jest ustawiona na działanie w trybie dwóch sprzężonych napędów.	
F54 Kierunek otwierania	**OFF** = Otwieranie w lewo (**ust. domyślne**) / **ON** = Otwieranie w prawo
Służy do ustawienia kierunku otwierania skrzydła,	
F56 Numer urządzenia peryferyjnego	1 ----> 255
Dla ustawiania numeru urządzenia peryferyjnego od 1 do 255 dla każdej z płyt elektronicznych w przypadku instalacji zawierającej kilka napędów.	

F63 Zmiana prędkości COM	**0** = 1200 Baud / **1** = 2400 Baud / **2** = 4800 Baud / **3** = 9600 Baud / **4** = 14400 Baud / **5** = 19200 Baud / **6** = 38400 Baud (**ust. domyślne**) / **7** = 57600 Baud / **8** = 115200 Baud
Służy do ustawienia prędkości komunikacji wykorzystywanej przez system połączenia CRP (Came Remote Protocol).	
F65 Wejście bezprzewodowe RIO-EDGE [T1]	**OFF** (**ust. domyślne**) / **P0** = P0 / **P7** = P7 / **P8** = P8
Bezprzewodowe urządzenie zabezpieczające (RIO-EDGE) przydzielone do jednej z dostępnych funkcji: P0 = zatrzymanie bramy z wyłączeniem ewentualnego zamykania automatycznego; aby przywrócić ruch, należy użyć urządzenia sterującego, P7 = ponowne otwieranie w fazie zamykania, P8 = ponowne zamykanie w fazie otwierania. Informacje dotyczące programowania znajdą Państwo w instrukcjach dołączonych do akcesoria. 🕮 Ta funkcja pojawia się wyłącznie, gdy do płyty elektronicznej jest wpięta RIO-CONN.	
F66 Wejście bezprzewodowe RIO-EDGE [T2]	**OFF** (**ust. domyślne**) / **P0** = P0 / **P7** = P7 / **P8** = P8
Bezprzewodowe urządzenie zabezpieczające (RIO-EDGE) przydzielone do jednej z dostępnych funkcji: P0 = zatrzymanie bramy z wyłączeniem ewentualnego zamykania automatycznego; aby przywrócić ruch, należy użyć urządzenia sterującego, P7 = ponowne otwieranie w fazie zamykania, P8 = ponowne zamykanie w fazie otwierania. Informacje dotyczące programowania znajdą Państwo w instrukcjach dołączonych do akcesoria. 🕮 Ta funkcja pojawia się wyłącznie, gdy do płyty elektronicznej jest wpięta RIO-CONN.	
F67 Wejście bezprzewodowe RIO-CELL [T1]	**OFF** (**ust. domyślne**) / **P1** = P1 / **P2** = P2 / **P3** = P3 / **P4** = P4
RIO-CELL zostanie przydzielone do jednej z dostępnych funkcji: P1 = ponowne otwieranie w fazie zamykania; P2 = ponowne zamykanie w fazie otwierania; P3 = = częściowe zatrzymanie; P4 = oczekiwanie z powodu wykrycia przeszkody. Informacje dotyczące programowania znajdą Państwo w instrukcjach dołączonych do akcesoria. 🕮 Ta funkcja pojawia się wyłącznie, gdy do płyty elektronicznej jest wpięta RIO-CONN.	
F68 Wejście bezprzewodowe RIO-CELL [T2]	**OFF** (**ust. domyślne**) / **P1** = P1 / **P2** = P2 / **P3** = P3 / **P4** = P4
RIO-CELL zostanie przydzielone do jednej z dostępnych funkcji: P1 = ponowne otwieranie w fazie zamykania; P2 = ponowne zamykanie w fazie otwierania; P3 = = częściowe zatrzymanie; P4 = oczekiwanie z powodu wykrycia przeszkody. Informacje dotyczące programowania znajdą Państwo w instrukcjach dołączonych do akcesorium. 🕮 Ta funkcja pojawia się wyłącznie, gdy do płyty elektronicznej jest wpięta RIO-CONN.	
F71 Czas otwierania częściowego	**5** = 5 sekund (**ust. domyślne**) /..... / **40** = 40 sekund
Po wydaniu polecenia otwierania przy pomocy przycisku podłączonego do styku 2-3P, brama otwiera się na czas regulowany od 5 do 40 sekund.	
U1 Dodawanie użytkownika	**1** = Polecenie w trybie krok po kroku (otwiera-zamyka) / **2** = Polecenie w trybie sekwencyjnym (otwiera-stop-zamyka-stop) / **3** = Polecenie - tylko otwiera / **4** = Polecenie otwierania częściowego
Dodawanie nowych użytkowników, maks. 250 oraz przydzielanie każdemu użytkownikowi jednej z dostępnych funkcji. Dodanie użytkownika odbywa się przy użyciu pilota lub innego urządzenia sterującego (patrz paragraf DODAWANIE UŻYTKOWNIKA Z PRZYDZIELONYM STEROWANIEM).	
U2 Usuwanie użytkowników	
Usuwanie poszczególnych użytkowników (patrz paragraf USUWANIE POSZCZEGÓLNYCH UŻYTKOWNIKÓW).	
U3 Usuwanie użytkowników	**OFF** (**ust. domyślne**) / **ON** = Usuwanie wszystkich użytkowników
Usuwanie wszystkich użytkowników.	
U4 Dekodyfikacja kodu	**1 (ust.domyślne) / 2 / 3**
Umożliwia wybór kodu polecenia w fazie odbioru: 1= wszystkie serie / 2 = tylko seria Rolling Code / 3 = tylko seria TWIN ⚠ W przypadku wyboru kodowania radiowego są automatycznie usuwane wszystkie zapamiętane piloty. 🕮 Kodowanie TWIN umożliwia zapamiętanie kilku użytkowników z tym samym kluczem (Key block).	
A4 Reset parametrów	**OFF** (**ust. domyślne**) / **ON**
Uwaga! Następuje przywrócenie ustawień domyślnych.	
A5 Liczenie ruchów	Liczba wykonanych ruchów otwierania i zamykania.
Umożliwia wyświetlenie liczby wykonanych lub skasowanych ruchów (001 = 100 ruchów; 010 = 1000 ruchów; 100 = 10000 ruchów; 999 = 99900; CSI = zabieg konserwacyjny)	
H1 Wersja	
Wyświetla wersję oprogramowania sprzętowego.	

Instrukcja **FA01161-PL** - 08/2018 - © CAME S.p.A. - Producent zastrzega sobie prawo do wprowadzania zmian w treści instrukcji bez wcześniejszego powiadomienia. - Tłumaczenie oryginalnych instrukcji

PRZYGOTOWANIE DO PRACY

Po wykonaniu podłączeń elektrycznych wykwalifikowany i doświadczony personel powinien przygotować napęd do pracy.
Przed przystąpieniem do dalszych prac skontrolować, czy strefa ruchu jest wolna od przeszkód oraz sprawdzić, czy są obecne mechaniczne ograniczniki położeń krańcowych przy otwieraniu i przy zamykaniu.
Podłączyć zasilanie i skonfigurować urządzenie. **Ważne!** Rozpocząć programowanie, wykonując pierwsze funkcje KIERUNEK OTWIERANIA (F54) i ZATRZYMANIE STOP (F1). Po zakończonym programowaniu sprawdzić, czy napęd i wszystkie podłączone akcesoria działają prawidłowo. Do otwierania i zamykania bramy używać przycisków < >, a do zatrzymywania przycisku ESC.

⚠ Po podłączeniu urządzenia do zasilania, pierwszym ruchem jest zawsze otwieranie. W tej fazie nie można zamknąć bramy; należy zaczekać na całkowite zakończenie otwierania.
⚠ Natychmiast wcisnąć STOP, jeśli da się zauważyć anomalie, nieprawidłowe działanie, hałasy lub podejrzane wibracje lub nieoczekiwane zachowanie urządzenia.

ZARZĄDZANIE UŻYTKOWNIKAMI

🕮 Migające numery wyświetlane w czasie operacji dodawania /usuwania użytkowników są to numery dostępne w przypadku dodania nowego użytkownika (maks. 250 użytkowników).
🕮 Przed zarejestrowaniem użytkowników upewnić się, czy karta radiowa (AF) jest włożona do gniazda (patrz rozdział URZĄDZENIA STERUJĄCE).

DODAWANIE UŻYTKOWNIKA Z PRZYDZIELONYM STEROWANIEM

❶ Wybrać **U1**. Nacisnąć ENTER, aby potwierdzić.
❷ Wybrać typ polecenia, które pragnie się przydzielić użytkownikowi. Dostępne sterowania to:
- **1** = krok po kroku (otwieranie-zamykanie);
- **2** = sekwencyjne (otwieranie-stop-zamykanie-stop);
- **3** = tylko otwiera;
- **4** = otwieranie częściowe/dla pieszych.

Nacisnąć ENTER, aby potwierdzić...
❸ ... numer od 1 do 250 będzie migał przez kilka sekund. Przesłać kod pilotem lub innym urządzeniem sterującym (np. klawiaturą kodową, czytnikiem kart zbliżeniowych).

🕮 Oznaczyć wprowadzonego użytkownika powiązanego z numerem w tabeli **LISTA ZAREJESTROWANYCH UŻYTKOWNIKÓW**.

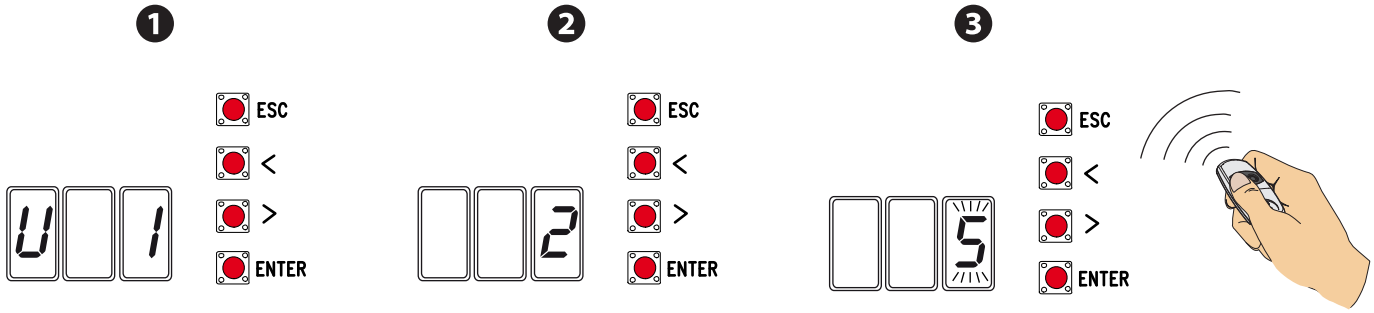

USUWANIE POSZCZEGÓLNYCH UŻYTKOWNIKÓW

❶ Wybrać **U2**. Nacisnąć ENTER, aby potwierdzić.
❷ Przy pomocy przycisków oznaczonych strzałkami wybrać numer użytkownika przeznaczonego do usunięcia. Nacisnąć ENTER, aby potwierdzić...
❸ ... pojawi się napis CLr **CLr** potwierdzający usunięcie.

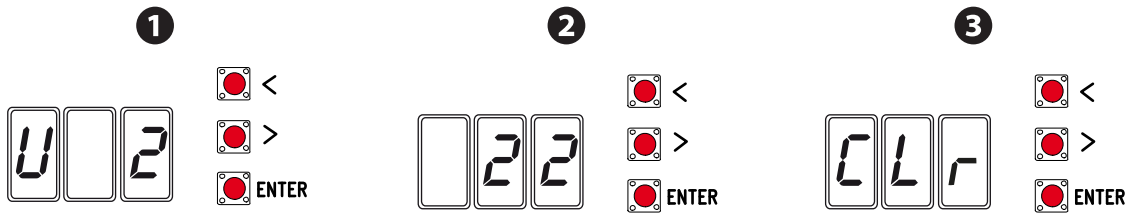

Instrukcja **FA01161-PL** - 08/2018 - © CAME S.p.A. - Producent zastrzega sobie prawo do wprowadzania zmian w treści instrukcji bez wcześniejszego powiadomienia. - Tłumaczenie oryginalnych instrukcji

ZAPISYWANIE I ŁADOWANIE DANYCH (UŻYTKOWNICY I KONFIGURACJA) Z UŻYCIEM PAMIĘCI

Procedura zapisywania danych dotyczących użytkowników i konfiguracji instalacji przy użyciu Pamięci, umożliwiająca ich wykorzystanie na innej płycie elektronicznej lub w innym systemie.

Uwaga! Operacje wpinania i wypinania Pamięci należy wykonywać po odłączeniu napięcia.

❶ Wpiąć Pamięć do odpowiedniego gniazda na płycie elektronicznej.

❷ Wybrać **F50** nacisnąć ENTER, aby zatwierdzić zapisanie danych w Pamięci.

❸ Wypiąć Pamięć i wpiąć ją do gniazda innej płyty elektronicznej.

❹ Wybrać **F51** i nacisnąć ENTER, aby zatwierdzić załadowanie danych z Pamięci.

📖 Po zapisaniu danych zaleca się wypiąć kartę pamięci Roll.

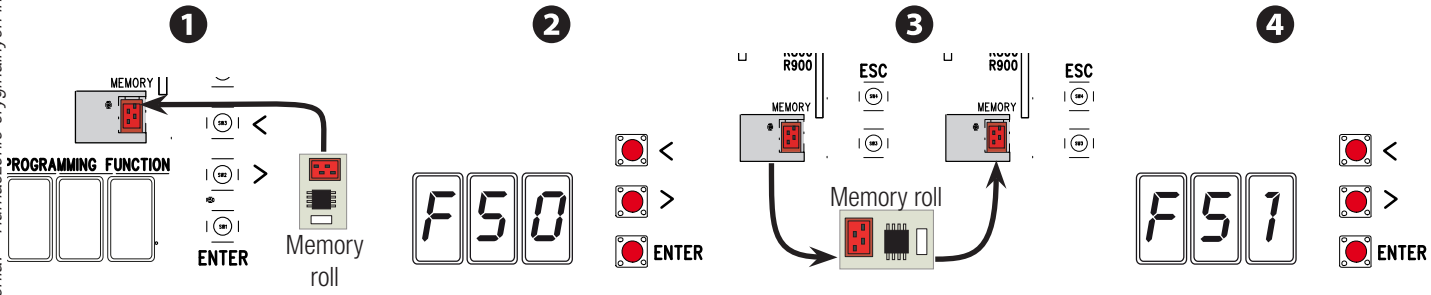

LISTA ZAREJESTROWANYCH UŻYTKOWNIKÓW

1		27	
2		28	
3		29	
4		30	
5		31	
6		32	
7		33	
8		34	
9		35	
10		36	
11		37	
12		38	
13		39	
14		40	
15		41	
16		42	
17		43	
18		44	
19		45	
20		46	
21		47	
22		48	
23		49	
24		50	
25		51	
26		52	

Instrukcja **FA01161-PL** - 08/2018 - © CAME S.p.A. - Producent zastrzega sobie prawo do wprowadzania zmian w treści instrukcji bez wcześniejszego powiadomienia. - Tłumaczenie oryginalnych instrukcji

53	
54	
55	
56	
57	
58	
59	
60	
61	
62	
63	
64	
65	
66	
67	
68	
69	
70	
71	
72	
73	
74	
75	
76	
77	
78	
79	
80	
81	
82	
83	
84	
85	
86	
87	
88	
89	
90	
91	
92	
93	
94	
95	
96	

97	
98	
99	
100	
101	
102	
103	
104	
105	
106	
107	
108	
109	
110	
111	
112	
113	
114	
115	
116	
117	
118	
119	
120	
121	
122	
123	
124	
125	
126	
127	
128	
129	
130	
131	
132	
133	
134	
135	
136	
137	
138	
139	
140	

*Instrukcja **FA01161-PL** - 08/2018 - © CAME S.p.A. - Producent zastrzega sobie prawo do wprowadzania zmian w treści instrukcji bez wcześniejszego powiadomienia. - Tłumaczenie oryginalnych instrukcji*

141	
142	
143	
144	
145	
146	
147	
148	
149	
150	
151	
152	
153	
154	
155	
156	
157	
158	
159	
160	
161	
162	
163	
164	
165	
166	
167	
168	
169	
170	
171	
172	
173	
174	
175	
176	
177	
178	
179	
180	
181	
182	
183	
184	

185	
186	
187	
188	
189	
190	
191	
192	
193	
194	
195	
196	
197	
198	
199	
200	
201	
202	
203	
204	
205	
206	
207	
208	
209	
210	
211	
212	
213	
214	
215	
216	
217	
218	
219	
220	
221	
222	
223	
224	
225	
226	
227	
228	

Instrukcja **FA01161-PL** - 08/2018 - © CAME S.p.A. - Producent zastrzega sobie prawo do wprowadzania zmian w treści instrukcji bez wcześniejszego powiadomienia. - Tłumaczenie oryginalnych instrukcji

229	
230	
231	
232	
233	
234	
235	
236	
237	
238	
239	

240	
241	
242	
243	
244	
245	
246	
247	
248	
249	
250	

KOMUNIKATY BŁĘDÓW

📖 Komunikaty błędów są pokazane na wyświetlaczu.

E 4	Test urządzeń zabezpieczających - błąd.
E 7	Zbyt krótki czas pracy.
E 8	Otwarte drzwiczki mechanizmu wysprzęglającego
E 9	Wykryta przeszkoda w fazie zamykania.
E 10	Wykryta przeszkoda w fazie otwierania.
E 11	Maksymalna liczba wykrytych przeszkód.
E 14	Błąd komunikacji szeregowej
E 17	Błąd systemu bezprzewodowego.
E 18	Brak konfiguracji systemu bezprzewodowego.

OPERACJE KOŃCOWE

Po przygotowaniu do pracy i zarejestrowaniu użytkowników założyć górną i przednią część obudowy. Uważać, aby nie uszkodzić przewodów. Przymocować części obudowy śrubami.

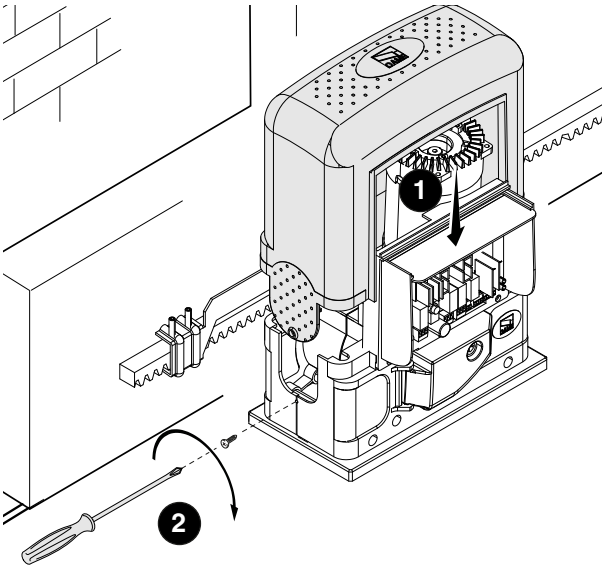

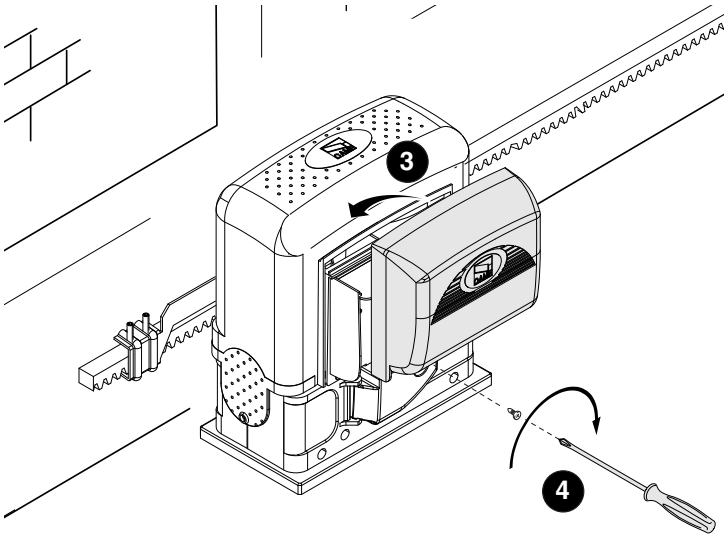

Instrukcja **FA01161-PL** - 08/2018 - © CAME S.p.A. - Producent zastrzega sobie prawo do wprowadzania zmian w treści instrukcji bez wcześniejszego powiadomienia. - Tłumaczenie oryginalnych instrukcji

PODŁĄCZENIE I DZIAŁANIE W TRYBIE SPRZĘŻONYM

Połączenia elektryczne

Wpiąć kartę RSE (z przełącznikami DIP ustawionymi na OFF) do gniazda centrali obydwu napędów.
Połączyć obie centrale przewodem typu CAT 5 (maks. dług. 1000 m), korzystając z zacisków A-A / B-B / GND-GND, patrz paragraf POŁĄCZENIE DO DZIAŁANIA W TRYBIE SPRZĘŻONYM.
Podłączyć wszystkie urządzenia sterujące i zabezpieczające do centrali sterującej napędu MASTER.

Programowanie

Wykonać ustawienia i regulacje tylko na płycie centrali sterującej MASTER.
Rozpocząć programowanie, ustawiając najpierw poniższe funkcje:
- zarządzanie połączeniem szeregowym (**F49**);
- kierunek otwierania (**F54**);
- przekazanie parametrów w trybie sprzężonym (**F52**).

Kodowanie pilotów

Wykonać procedurę rejestracji użytkownika z przydzielonym sterowaniem w centrali MASTER.

Sposób działania

❶ Sterowanie KROK PO KROKU lub TYLKO OTWIERANIE. Otwierają się oba skrzydła.
❷ Sterowanie OTWIERANIE CZĘŚCIOWE/FUNKCJA FURTKI. Otwiera się tylko skrzydło napędu MASTER.
Wszystkie typy dostępnych sterowań, które mogą być przydzielone użytkownikom są przedstawione w paragrafie REJESTRACJA UŻYTKOWNIKA Z PRZYDZIELONYM STEROWANIEM.

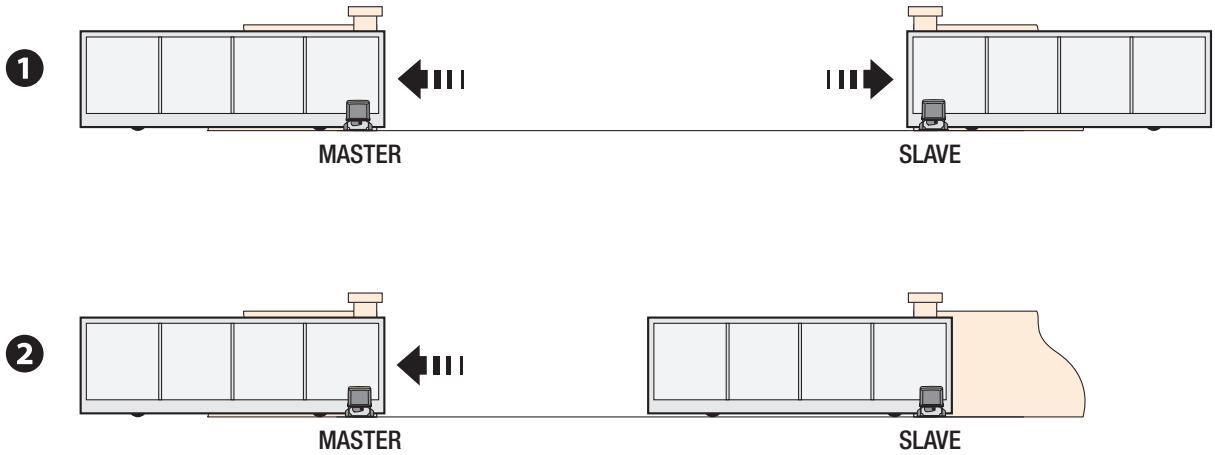

ZŁOMOWANIE

☞ CAME S.p.A. w swoich zakładach wprowadził certyfikowany System Zarządzania Środowiskiem, zgodnie z normą UNI EN ISO 14001, dla zagwarantowania respektowania i ochrony środowiska.
W celu kontynuacji polityki w zakresie ochrony środowiska, stanowiącej dla firmy CAME jedną z podstaw własnych strategii operatywnych i marketingowych, prosimy o przestrzeganie prostych zaleceń dotyczących usuwania produktów:
⚽ WYRZUCANIE OPAKOWANIA
Elementy opakowania (karton, plastik, itd.), są przyjmowane ze stałymi odpadami miejskimi i mogą być likwidowane bez żadnej trudności, wykonując selektywną zbiórkę odpadów do ponownego przerobu.a.
Przed wykonaniem tej czynności, należy zapoznać się z regulacjami prawnymi dotyczącymi danego rodzaju materiału obowiązującymi w miejscu instalacji.
NIE PORZUCAĆ W ŚRODOWISKU!
⚽ ZŁOMOWANIE PRODUKTU
Nasze wyroby wykonane są z różnych materiałów. Większość z nich (aluminium, plastik, żelazo, kable elektryczne) jest przyjmowana z miejskimi odpadami stałymi. Po selektywnej zbiórce mogą być oddane do upoważnionego punktu zbiorczego do ich ponownego przerobu.
Inne elementy (karty elektroniczne, baterie przekaźników, itd.), mogą natomiast zawierać substancje zanieczyszczające.
Należy je więc usunąć i oddać do zakładów wyspecjalizowanych do ich przetworzenia.
Przed rozpoczęciem czynności należy zawsze zapoznać się z regulacjami prawnymi dotyczącymi danego rodzaju materiału obowiązującymi w miejscu złomowania.
NIE PORZUCAĆ W ŚRODOWISKU!

Instrukcja **FA01161-PL** - 08/2018 - © CAME S.p.A. - Producent zastrzega sobie prawo do wprowadzania zmian w treści instrukcji bez wcześniejszego powiadomienia. - Tłumaczenie oryginalnych instrukcji

CAME

CAME.COM

CAME S.P.A.
Via Martiri Della Libertà, 15
31030 Dosson di Casier - Treviso - Italy
tel. (+39) 0422 4940 - fax. (+39) 0422 4941

*Instrukcja **FA01161-PL** - 08/2018 - © CAME S.p.A. - Producent zastrzega sobie prawo do wprowadzania zmian w treści instrukcji bez wcześniejszego powiadomienia. - Tłumaczenie oryginalnych instrukcji*