CAME

CAME.COM

FA00993-DE

STEUERUNG FÜR 24 V ANTRIEBE

ZL22N

MONTAGEANLEITUNG

DE Deutsch

⚠ Wichtige Sicherheitshinweise.

⚠ Die Anleitung genau befolgen, eine unsachgemäße Installation kann schwere Schäden verursachen.

Das Gerät ist ausschließlich für den Zweck zu verwenden, für den es entwickelt wurde. Andere Verwendungszwecke sind gefährlich. • Der Hersteller haftet nicht für durch ungeeignete, unsachgemäße bzw. fehlerhafte Verwendung verursachte Schäden. • Dieses Gerät dient ausschließlich dem Einbau in unvollständige Maschinen bzw. in Geräte, die der Erstellung einer Maschine, die der Richtlinie 2006/42/EG entspricht. Bei der Endmontage sind die Maschinenrichtlinie 2006/42/EG und die entsprechenden Euronormen einzuhalten. • Der Hersteller haftet nicht bei Verwendung von nicht originalen Zusatzteilen; in diesem Fall erlischt die Garantie. • Alle in dieser Anleitung beschriebenen Arbeiten von erfahrenen Fachleuten unter Einhaltung der geltenden Vorschriften durchgeführt werden. • Das Verlegen der Kabel, die Montage, der Anschluss und die Abnahme müssen fachgerecht und gemäß den geltenden Vorschriften erfolgen. • Sämtliche Montagearbeiten nur bei unterbrochener Stromzufuhr ausführen. • Überprüfen, dass der angegebene Temperaturbereich für den Montageort geeignet ist. • Vor der Montage prüfen, ob das anzutreibende Teil in gutem mechanischem Zustand sowie ordnungsgemäß ausgewuchtet ist und sich gut öffnet und schließt. • Darauf achten, dass der Antrieb nicht mit direkten Wasserstrahlen (Sprinkler, Wasserreiniger usw.) benetzt wird. • Den Antrieb auf einer soliden Montagefläche und an einer vor Stößen geschützten Stelle mit für die Montagefläche geeigneten Befestigungsmitteln (Schrauben, Dübel usw.) montieren. • Im Stromnetz gemäß den Installationsvorschriften eine angemessene omnipolare Schutzauslösungseinheit vorsehen, die unter den Bedingungen der Überspannungskategorie III das Gerät völlig abtrennt. • Die Baustelle in geeigneter Weise abgrenzen, um den Zutritt Unbefugter, im Besonderen von Minderjährigen und Kindern, zu verhindern. • Wir empfehlen geeignete Schutzmaßnahmen zu ergreifen, um im Aktionsbereich der Maschine befindliche Menschen gegen mechanische Gefahren zu schützen. • Zum Schutz vor mechanischen Schäden müssen elektrische Leitungen durch entsprechende Leerrohre und Kabeldurchführungen geführt werden. • Elektrische Leitungen dürfen nicht mit Teilen, die während des Betriebs heiß werden könnten (z.B.: Motor, Trafo) in Berührung kommen. • Alle festen Befehlsgeräte müssen gut sichtbar und in einem angemessenen Sicherheitsabstand zum Aktionsbereich des angetriebenen Teils, an einer Stelle, die nicht vom sich bewegenden Teil erreicht wird, montiert werden. Befehlsgeräte mit Totmannbedienung müssen in mindestens 1,5 m Höhe und an einer für Unbefugte nicht zugänglichen Stelle montiert werden. • Wenn nicht vorhanden, einen die Verwendung der Entriegelungseinheit beschreibenden permanenten Aufkleber in

der Nähe derselben anbringen. • Sicher stellen, dass der Antrieb in angemessener Weise eingestellt wurde und dass die Sicherheits- und Schutzeinrichtungen sowie die manuelle Entriegelungseinheit ordnungsgemäß funktionieren. • Vor der Übergabe an den Benutzer überprüfen, ob die Anlage den harmonisierten Normen und den grundlegenden Anforderungen der Maschinenrichtlinie 2006/42/EG entspricht. • Restrisiken müssen mittels gut sichtbaren Piktogrammen gekennzeichnet und dem Benutzer erklärt werden. • Nach der Montage das Typenschild an einer gut sichtbaren Stelle anbringen. • Sollte das Netzkabel beschädigt sein, zur Vermeidung von durch Strom verursachten Unfällen dafür sorgen, dass es vom Hersteller, seinem Wartungsdienst bzw. von einem Fachmann ersetzt wird. • Diese Anleitung zusammen mit den Montageanleitungen der anderen in die Antriebsanlage eingebauten Geräte aufbewahren. • Wir empfehlen dem Benutzer alle Gebrauchsanleitungen der in der fertigen Maschine eingebauten Produkte auszuhändigen.

ZEICHENERKLÄRUNG

🕮 Dieses Zeichen steht vor Abschnitten, die sorgfältig durchzulesen sind.
⚠ Dieses Zeichen steht für sicherheitsrelevante Abschnitte.
☞ Dieses Zeichen steht für benutzerrelevante Abschnitte.

Sofern nicht anders angegeben, sind alle Maßangaben in Millimetern.

BESCHREIBUNG

Steuerung für einen Parkbügel des Typs Unipark, kann mit 3 LM22N Platinen bis auf 4 Parkbügel des Typs Unipark erweitert werden. Die Funktionen werden über DIP-Schalter eingestellt.
Mehrfachbefehlsgeber: Befehlsgeräte mit denen mehrere Antriebe geöffnet/geschlossen werden (mindestens 2 bis höchstens 4 gleichzeitig).
Mit der Steuerung ZL22N und LM22N kann der Mehrfachbefehlsgeber (Schalter, Codeschloss usw.) nur kabelgebunden sein.
🕮 Sämtliche Anschlüsse werden durch Feinsicherungen geschützt.

Verwendungszweck

Die Steuerung ZL22N wurde für die Steuerung von 24 V Parkbügeln des Typs UNIPARK konzipiert.
🕮 Sämtliche von den in der Montageanleitung beschriebenen, abweichende Installationen bzw. Verwendungszwecke sind unzulässig.

Technische Daten

Typ	ZL22N
Schutzart (IP)	44
Betriebsspannung (V - 50/60 Hz)	230 AC
Spannungsversorgung Antrieb (V)	24 DC
Stromaufnahme im Stand-by (mA)	25
Max. Leistung (ein Motor) (W)	125
Leistung Zusatzgeräte (W)	25
Gehäusematerial	ABS
Betriebstemperatur (°C)	-20 ÷ +55
Isolierklasse	⧈
Gewicht (kg)	3,4

Sicherungen	
LINE FUSE - Netz	1,6 A-F
C.BOARD - Steuerung	315 mA-F
ACCESSORIES - Zubehör	1 A-F

Abmessungen

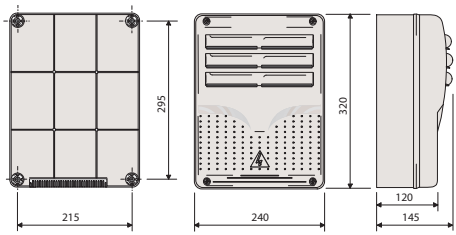

Beschreibung der Bestandteile

1 - Trafo
2 - Netzsicherung
3 - Sicherung für Zusatzgeräte
4 - Sicherung für Steuerung
5 - DIP-Schalter für Programmierung
6 - Programmiertaste
7 - Anschlussklemmleiste für Zusatzgeräte
8 - Anschlussklemmleiste für Antrieb
9 - Anschlussklemmleiste für Befehls- und Sicherheitsgeräte
10 - Anschlussklemmleiste für Antenne
11 - Anschlussklemmleiste für LM22N
12 - Steckplatz für AF Funksteckmodul
13 - Signal-LED
14 - Strom-LED
15 - Versorgungsklemmleiste

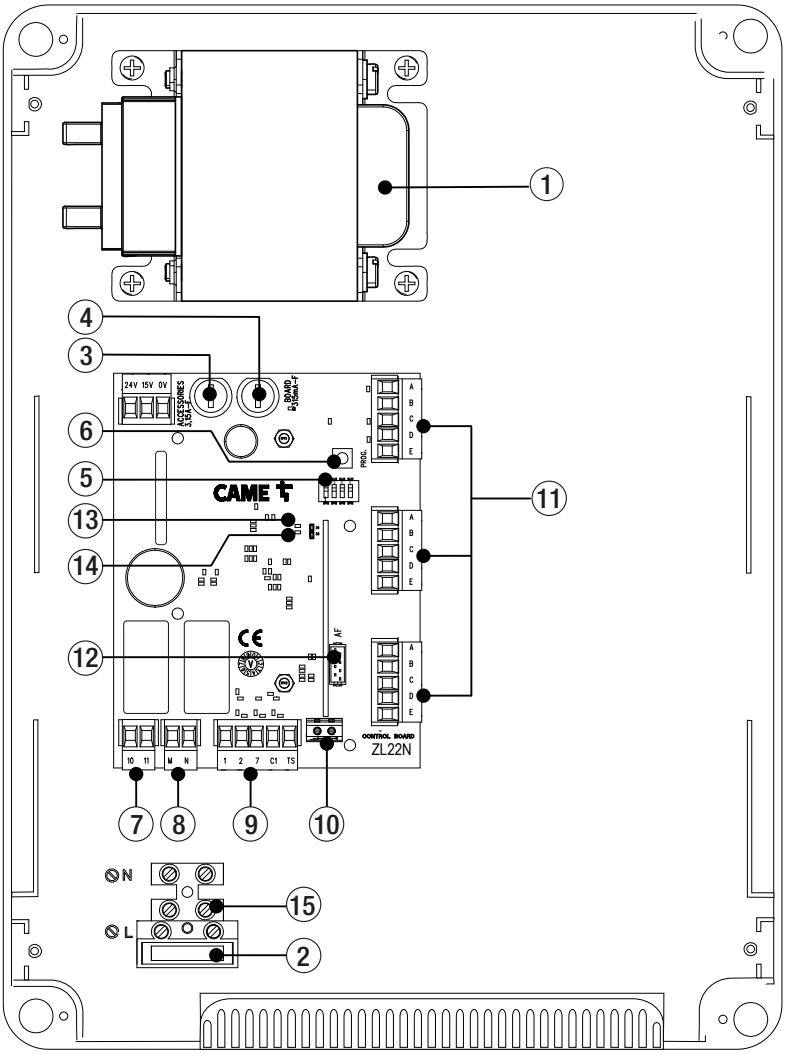

ALLGEMEINE MONTAGEHINWEISE

⚠ Vor Eingriffen an der Steuerung die Stromzufuhr unterbrechen und, sofern vorhanden, die Batterien entfernen.

Kabeltypen und Mindeststärken

Anschluss	Kabellänge	
	< 20 m	20 < 30 m
Spannungsversorgung Steuerung 230 V AC (1P+N)	2G x 1,5 mm^2	2G x 2,5 mm^2
24 V AC Antrieb	2G x 1,5 mm^2	2G x 2,5 mm^2
TX-Lichtschranken	2 x 0,5 mm^2	
RX-Lichtschranken	4 x 0,5 mm^2	
Zubehör	2 x 0,5 mm^2	
Befehlsgeräte	2 x 0,5 mm^2	

📖 Bei 230 V Betriebsspannung und Verwendung im Freien, Kabel des Typs H05RN-F, die der 60245 IEC 57 entsprechen, verwenden; in Innenbereichen Kabel des Typs H05VV-F, die der 60227 IEC 53 entsprechen, verwenden. Bei Betriebsspannungen bis 48 V kann man Kabel des Typs FROR 20-22 II, die der EN 50267-2-1 entsprechen, verwenden.

Die Antenne mit bis 10 m langen Kabeln des Typs RG58 anschließen.

📖 Die Wahl der Kabelstärke von Kabeln mit einer anderen Länge, als die in der Tabelle angeführten, muss laut den Angaben der Richtlinie CEI EN 60204-1 auf der Grundlage der effektiven Leistungsaufnahme der angeschlossenen Geräte erfolgen.

📖 Für Anschlüsse, die mehrere Belastungen auf der gleichen Leitung (sequentiell) vorsehen, muss die Bemessung laut Tabelle auf der Grundlage der Leistungsaufnahme und effektiven Entfernung nochmals berechnet werden. Für den Anschluss von in dieser Anleitung nicht berücksichtigten Produkten, gelten die dem jeweiligen Produkt beigefügten Gebrauchsanweisungen.

MONTAGE

Befestigung der Steuereinheit

❶ Die Montageplatte der Steuerung an einer geschützten Stelle mit Schrauben und Dübeln befestigen.
📖 Wir empfehlen die Verwendung von Zylinderkopfschrauben (6 x 70 mm).

❷ Die vorgeprägten Löcher (18 und 20 mm) unter der Montageplatte der Steuerung durchbohren.
⚠ Vorsicht: die Steuerung nicht beschädigen.

❸ Die Kabelverschraubungen und die Rillenschläuche für die Stromkabel einstecken.

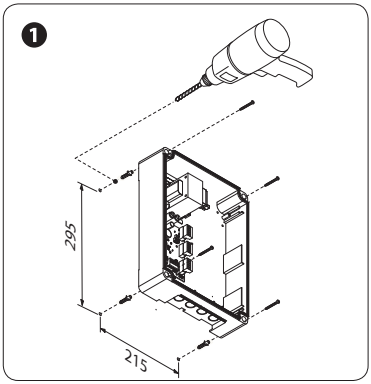

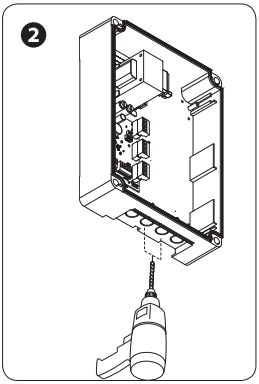

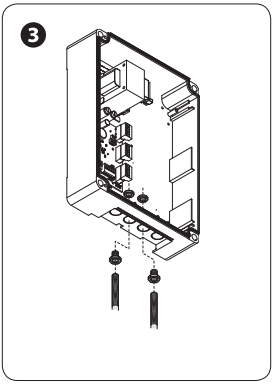

❹ Die Scharniere zusammenbauen, dabei Druck ausüben.

❺ Die Scharniere in das Gehäuse stecken (wahlweise rechts oder links) und mit den enthaltenen Schrauben und Unterlegscheiben befestigen.

❻ Die Abdeckung in die Scharniere einrasten. Abdeckung schließen und mit den enthaltenen Schrauben befestigen

❼ Nach der Programmierung und Einstellung die Abdeckung mit den enthaltenen Schrauben befestigen.

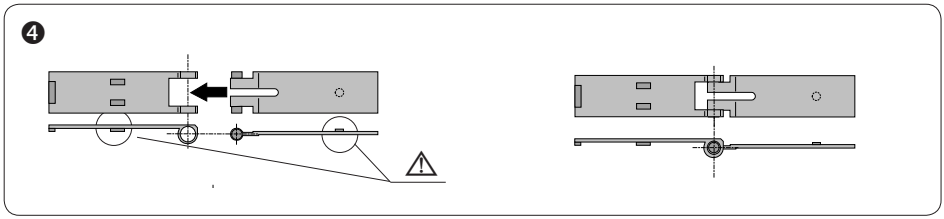

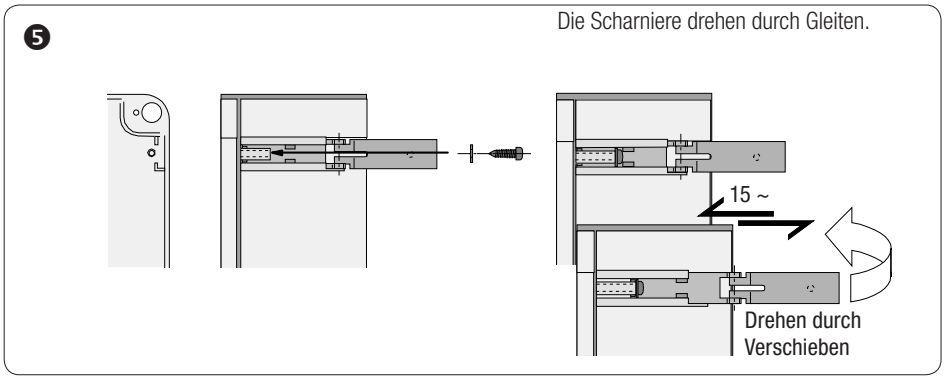

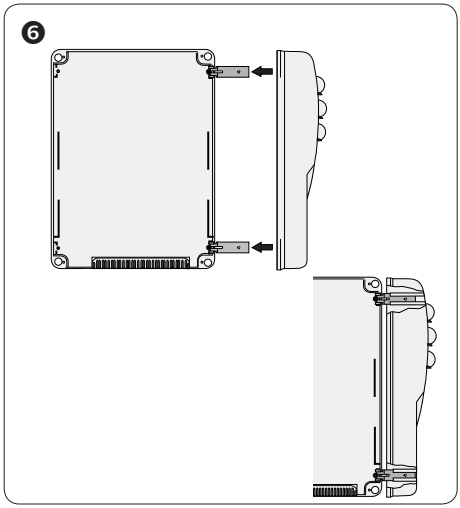

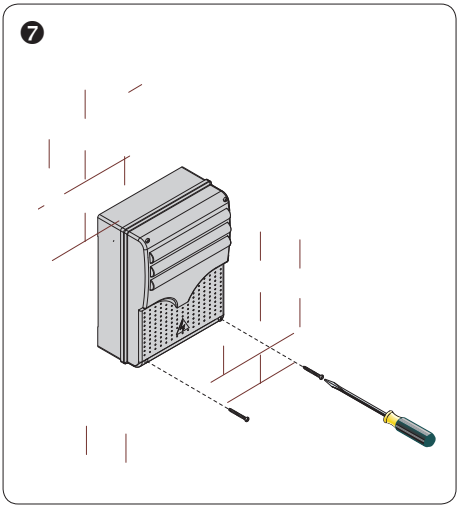

VERDRAHTUNG

Spannungsversorgung

1 - Doppelt isoliertes Netzkabel 230 V AC 50/60 Hz
2 - Ausgang für Spannungsversorgung der Zusatzgeräte 24 V DC / AC - max. 25 W
3 - Eingang für Spannungsversorgung der Steuerung

Funkbetrieb

4 - AFFunksteckmodul
5 - RG58 Antennenkabel

Motoren

6 - Anschluss an UNIPARK

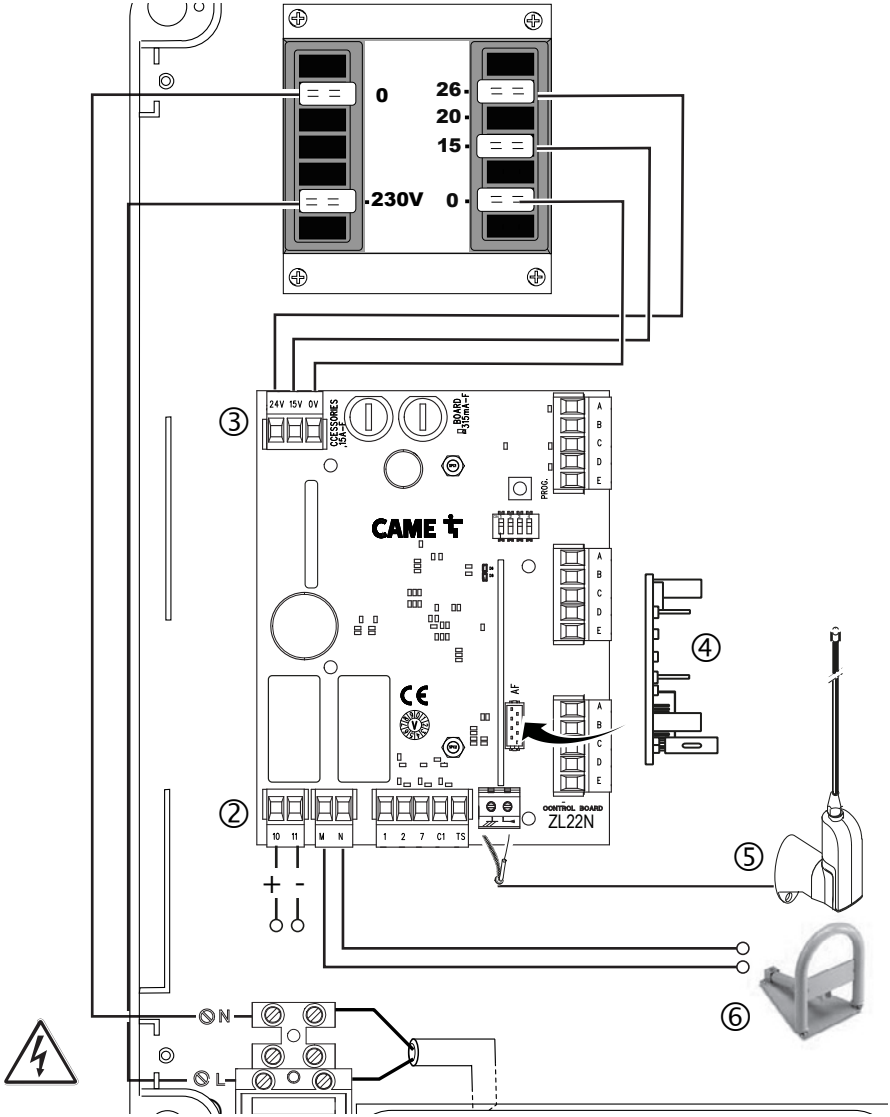

Betriebsweisen

Betriebsart 1 (Werkseinstellung): 2-7 (NO) AUF-ZU und 2-1 (NC) STOPP.
Betriebsart 2: 2-7 (NO) AUF und 2-1 (NO) ZU (empfohlen bei Mehrfachbefehlsgebern).

Betriebsart ändern

Die Steuerung einschalten, die Programmiertaste 10 Sek. lang drücken:

- beim Wechsel von der Betriebsart 1 zur Betriebsart 2 blinkt die rote LED 2 Mal;
- beim Wechsel von der Betriebsart 2 zur Betriebsart 1 blinkt die rote LED 1 Mal.

☞ Nach jedem Einschalten der Steuerung bleibt in der Betriebsart 1 die rote LED ausgeschaltet. In der Betriebsart 2 blinkt die rote LED zwei Mal.

Befehlsgeräte

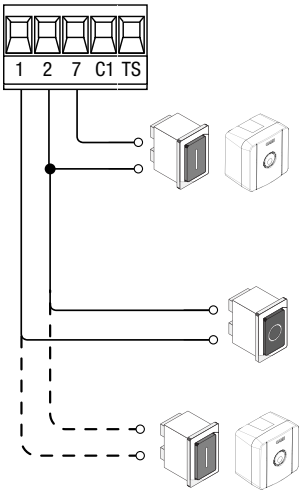

Betriebsart 1 (Werkseinstellung) AUF-ZU (NO-Kontakt) über Befehlsgerät.

Betriebsart 2: Nur AUF (NO-Kontakt) über Befehlsgerät.

Betriebsart 1 (Werkseinstellung) STOPP-Taster (NC-Kontakt).
Der Parkbügel bleibt stehen.

Betriebsart 2: Nur ZU (NO-Kontakt) über Befehlsgerät.

Sicherheitsgeräte

Lichtschranken

Eingang für Lichtschranken oder Sicherheitsschleife.
Wiederauflauf bei Zulauf. Während sich der Parkbügel schließt, bewirkt der sich öffnende Kontakt die Reversierung bis zur vollständigen Öffnung.
📖 Bei Nichtverwendung des Sicherheitsgeräts den Eingang 2 - C1 überbrücken.

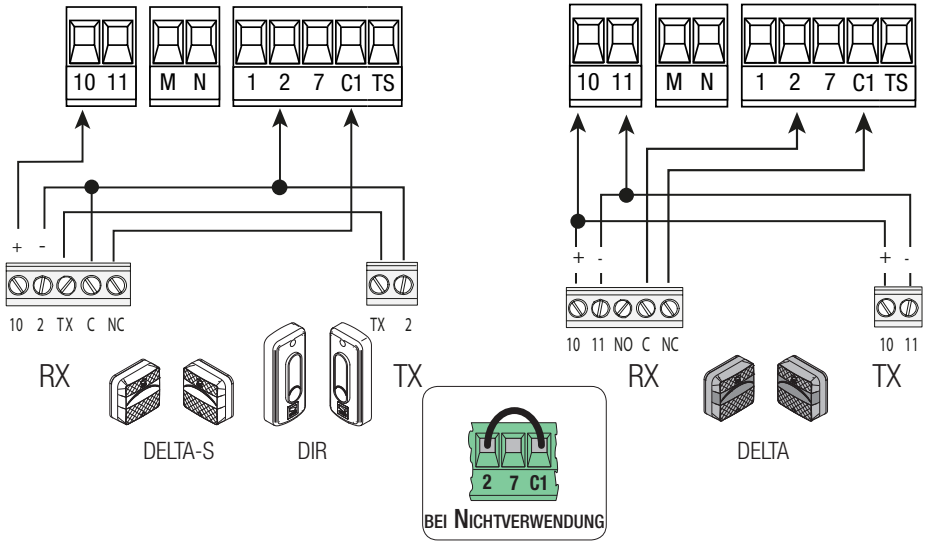

Sicherheitstest der Lichtschranken

Nach jedem Auf- bzw. Zu-Befehl überprüft die Steuerung, ob die Lichtschranken ordnungsgemäß funktionieren. Gegebenenfalls vorliegende Störungen schließen jeden Schaltbefehl aus.
DIP 3 auf ON stellen, um die Funktion zu aktivieren.

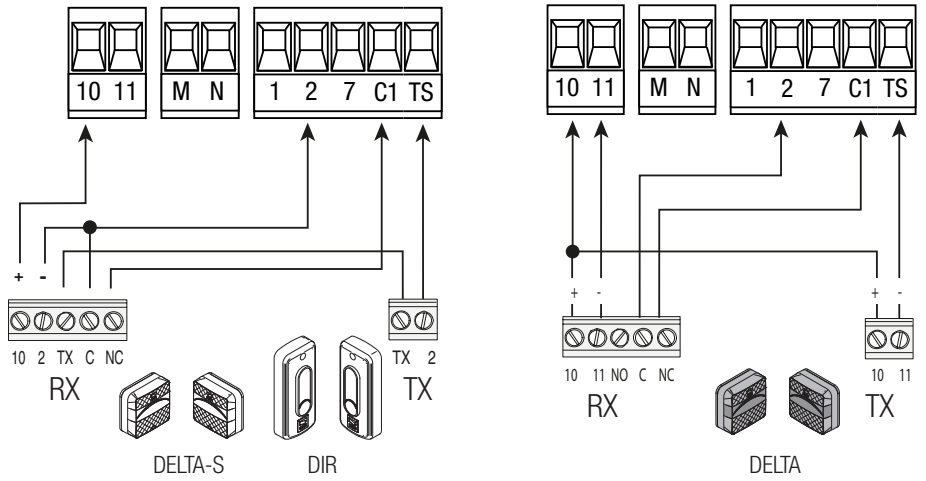

Einstellung der Empfindlichkeit des amperometrischen Sensors

⚠ Der vom Motor aufgenommene Strom ist proportional zur Leistung des Parkbügels.

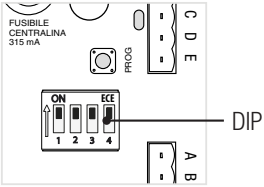

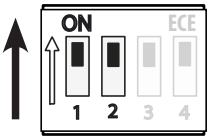

Empfindlichkeit	DIP 1	DIP 2
Stufe 1 (max.)	OFF	OFF
Stufe 2	OFF	ON
Stufe 3	ON	OFF
Stufe 4 (min.)	ON	ON

☞ Tabelle für die Empfindlichkeitseinstellung des amperometrischen Sensors im Verhältnis zur vom Motor entwickelten Kraft während der Auf-/Zuläufe (max. Empfindlichkeit, geringere Schubkraft des Motors). Wenn die Stromaufnahme den voreingestellten Wert überschreitet, bleibt der Parkbügel stehen.

Funktionen

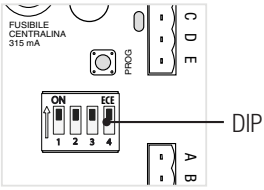

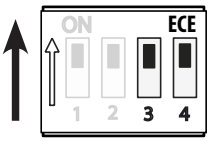

Funktionen	DIP-Schalter	Zustand
SERVICE TEST	3	OFF (Werkeinstellung)
		ON
BENUTZER LÖSCHEN	4	OFF (Werkeinstellung)
		ON

VERWALTUNG VON BENUTZERN MIT ZUGEORDNETEM HANDSENDER

Vorher durchzuführen

🕮 Prüfen, ob das RG58 Antennenkabel an die entsprechenden Klemmen angeschlossen ist und ob das AF-Funksteckmodul in den entsprechenden Steckplatz auf der Steuerung gesteckt wurde.

🕮 Bevor das AF-Steckmodul aufgesteckt wird, MUSS DIE SPANNUNGSVERSORGUNG UNTERBROCHEN und, sofern vorhanden, die Batterien entfernt werden.

Einen Benutzer anlegen

Wenn eine oder mehrere LM22N Platinen mit der Steuerung verbunden werden, ***ist es nicht möglich, denselben Funkcode auf allen Platinen zu speichern.***

Den DIP 4 auf OFF stellen.

🕮 Es können höchstens 50 Benutzer eingegeben werden.

❶ Die PROG-Taste auf der Steuerung gedrückt halten ⓐ. Die Programmier-LED ⓑ blinkt.

❷ Einen Taster des einzuspeichernden Handsenders drücken. Die LED bleibt an und zeigt auf diese Weise die erfolgteEinspeicherung an.

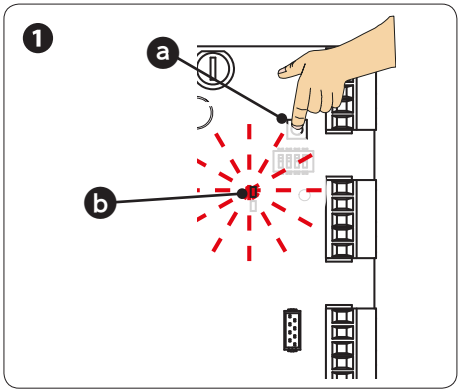

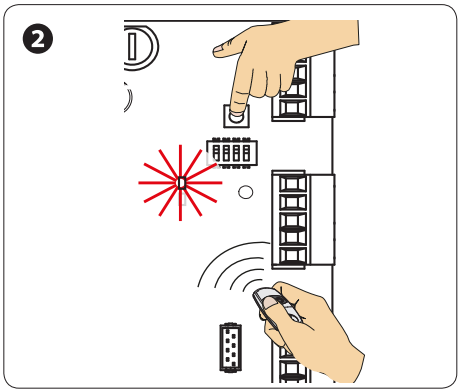

Einen einzelnen Benutzer löschen

Den DIP 4 auf ON stellen.

❶Die PROG Taste auf der Steuerung gedrückt halten. Die Programmier-LED blinkt.

❷Innerhalb von 5 Sekunden den Handsendertaster des zu löschenden Benutzers drücken. Die LED bestätigt den Löschvorgang durch schnelles Blinken (eine Sekunde lang) und geht danach aus.

Den DIP 4 wieder auf OFF stellen.

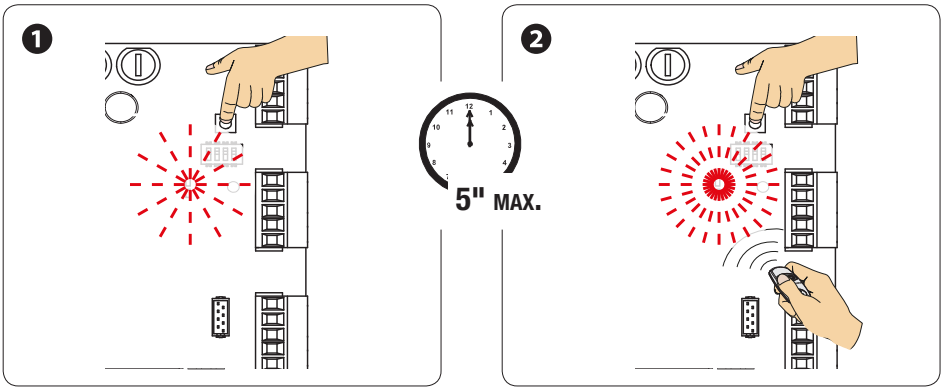

Alle Benutzer löschen

Den DIP 4 auf ON stellen.

❶Die PROG Taste auf der Steuerung ca. 10 Sekunden lang drücken. Die Programmier-LED blinkt mehrere Male mittelschnell (ca. 4 Sekunden), langsam (ca. 4 Sekunden) und schnell (ca. 2 Sekunden) bis sie ausgeht.

Den DIP 4 wieder auf OFF stellen.

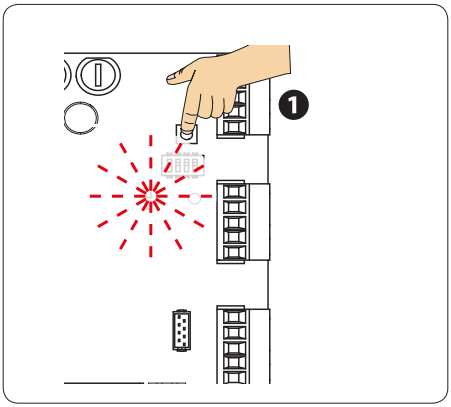

ABSCHLIESSEND

Befestigung der Antriebsabdeckung

Nach der Verdrahtung und Inbetriebnahme, die Abdeckung aufstecken und mit den enthaltenen Schrauben befestigen.

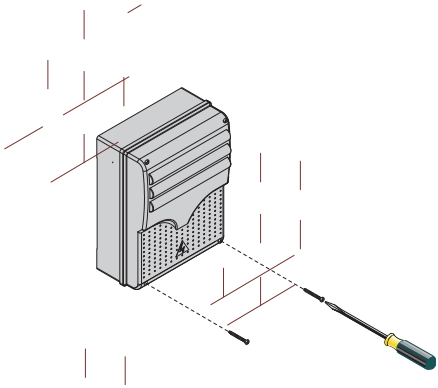

ABBAU UND ENTSORGUNG

Vor der Entsorgung ist es empfehlenswert, sich über die am Installationsort geltenden Vorschriften zu informieren. Die Bestandteile der Verpackung (Pappe, Kunststoff usw.) können, getrennt gesammelt, mit dem normalen Hausmüll entsorgt werden.
Weitere Bestandteile (Platinen, Handsenderbatterien usw.) können Schadstoffe enthalten. Sie müssen dementsprechend entfernt und in zugelassenen Fachbetrieben entsorgt werden.
NICHT IN DIE UMWELT GELANGEN LASSEN!

DICHIARAZIONE DI INCORPORAZIONE allegato / DECLARATION OF INCORPORATION annex / ERKLÄRUNG FÜR DEN EINBAU anhang / DECLARATION D'INCORPORATION annexe / DECLARACIÓN DE INCORPORACIÓN anexo / DECLARAÇÃO DE INCORPORAÇÃO anexo / DEKLARACJA WBUDOWANIA załączniku / INBOUWVERKLARING bijlage IIB - 2006/42/CE

Fabbricante / Manufacturer / Hersteller / Fabricant / Fabricante / Fabricante / Wytwórca / Fabrikant

Came S.p.a.

indirizzo / address / adresse / adresse / direcciòn / endereço / adres / adres

Via Martiri della Libertà 15 31030 - Dosson di Casier Treviso - Italy

DICHIARA CHE IL QUADRO COMANDO PER BARRIERE UNIPARK / DECLARES THAT THE CONTROL PANEL FOR UNIPARK BARRIERS / ERKLÄRT DASS DIE STEUERUNG FÜR UNIPARKBARRIEREN / DÉCLARE QUE LE ARMOIRE DE COMMANDE POUR BARRIÈRES UNIPARK / DECLARA QUE LAS CUADRO DE MANDO PARA BARRERAS UNIPARK / DECLARA QUE AS QUADRO DE COMANDO PARA BARREIRAS UNIPARK / OSWIADCZA ZE CENTRALA STERUJĄCA BARIERA UNIPARK / VERKLAART DAT DE STUURKAST VOOR UNIPARK-BARRIÈRES

ZL22N

E' CONFORME ALLE DISPOSIZIONI DELLE SEGUENTI DIRETTIVE / IT COMPLIES WITH THE PROVISIONS OF THE FOLLOWING DIRECTIVES / DEN VORGABEN DER FOLGENDEN RICHTLINIEN ENTSPRECHEN / IL EST CONFORMES AUX DISPOSITIONS DES DIRECTIVES SUIVANTES / CUMPLEN CON LAS DISPOSICIONES DE LAS SIGUIENTES DIRECTIVAS / ESTÃO DE ACORDO COM AS DISPOSIÇÕES DAS SEGUINTES DIRECTIVAS / SA ZGODNE Z POSTANOWIENIAMI NASTEPUJACYCH DYREKTYW EUROPEJSKICH / VOLDOEN AAN DE VOORSCHRIFTEN VAN DE VOLGENDE RICHTLIJNEN:

- COMPATIBILITA' ELETTROMAGNETICA / ELECTROMAGNETIC COMPATIBILITY / ELEKTROMAGNETISCHE VERTRÄGLICHKEIT / COMPATIBILITÉ ÉLECTROMAGNÉTIQUE / COMPATIBILIDAD ELECTROMAGNÉTICA / COMPATIBILIDADE ELETROMAGNÉTICA / KOMPATYBILNOŚCI ELEKTROMAGNETYCZNEJ / ELEKTROMAGNETISCHE COMPATIBILITEIT : 2014/30/UE.

Riferimento norme armonizzate ed altre norme tecniche / Refer to European regulations and other technical regulations / Harmonisierte Bezugsnormen und andere technische Vorgaben / Référence aux normes harmonisées et aux autres normes techniques / Referencia normas armonizadas y otras normas técnicas / Referência de normas harmonizadas e outras normas técnicas / Odnosne normy ujednolicone i inne normy techniczne / Geharmoniseerde en andere technische normen waarnaar is verwezen

EN 61000-6-2:2005
EN 61000-6-3:2007+A1:2011
EN 62233:2008
EN 60335-1:2012+A11:2014

ASSEMBLATO CORRETTAMENTE CON I MOTORIDUTTORI INDICATI NEL MANUALE DI INSTALLAZIONE, RISPETTA I REQUISITI ESSENZIALI APPLICATI: / CORRECTLY ASSEMBLED WITH THE GEARMOTORS INDICATED IN THE INSTALLATION MANUAL, MEET THE APPLICABLE ESSENTIAL REQUIREMENTS: / KORREKT MONTIERT MIT DEN IN DER INSTALLATIONSANLEITUNG ANGEGEBENEN GETRIEBEMOTOREN, DEN WESENTLICHEN ANGEWANDTEN ANFORDERUNGEN ENTSPRECHEN: / CORRECTEMENT ASSEMBLÉ AVEC LES MOTORÉDUCTEURS INDIQUÉS DANS LE MANUEL D'INSTALLATION, RESPECTENT LES CONDITIONS REQUISES NECESSAIRES APPLIQUEES: / MONTADO CORRECTAMENTE CON LOS MOTORREDUCTORES INDICADOS EN EL MANUAL DE INSTALACION, CUMPLEN CON LOS REQUISITOS ESENCIALES APLICADOS: / MONTADOS CORRETAMENTE COM OS MOTORREDUTORES INDICADOS NO MANUAL DE INSTALAÇÃO, RESPEITAM O REQUISITOS ESSENCIAIS APLICADOS: / PRAWIDŁOWO ZMONTOWANE Z MOTOREDUKTORAMI WSKAZANYMI W INSTRUKCJI MONTAŻU, SPEŁNIAJĄ PODSTAWOWE WYMAGANE WYRUNKI: / CORRECT GEMONTEERD MET DE MOTORREDUCTOREN AANGEGEVEN IN DE INSTALLATIEHANDLEIDING, VOLDOEN AAN DE TOEPASBARE MINIMUM EISEN:

1.1.3; 1.1.5; 1.2.1; 1.2.2; 1.3.2; 1.3.7; 1.3.8.1; 1.4.1; 1.4.2; 1.5.1; 1.5.6; 1.5.8; 1.5.9; 1.5.10; 1.5.11; 1.5.13; 1.6.1; 1.6.3; 1.6.4; 1.7.1; 1.7.2; 1.7.4

PERSONA AUTORIZZATA A COSTITUIRE LA DOCUMENTAZIONE TECNICA PERTINENTE / PERSON AUTHORISED TO COMPILE THE RELEVANT TECHNICAL DOCUMENTATION / PERSON DIE BEVOLLMÄCHTIGT IST, DIE RELEVANTEN TECHNISCHEN UNTERLAGEN ZUSAMMENZUSTELLEN / DOCUMENTATION TECHNIQUE SPECIFIQUE D'AUTORISATION A CONSTRUIRE DE / PERSONA FACULTADA PARA ELABORAR LA DOCUMENTACIÓN TÉCNICA PERTINENTE / PESSOA AUTORIZADA A CONSTITUIR A DOCUMENTAÇÃO TÉCNICA PERTINENTE / OSOBA UPOWAŻNIONA DO ZREDAGOWANIA DOKUMENTACJI TECHNICZNEJ / DEGENE DIE GEMACHTIGD IS DE RELEVANTE TECHNISCHE DOCUMENTEN SAMEN TE STELLEN.

CAME S.p.a.

La documentazione tecnica pertinente è stata compilata in conformità all'allegato VIIB. / The pertinent technical documentation has been drawn up in compliance with attached document VIIB. / Die relevante technische Dokumentation wurde entsprechend der Anlage VIIB ausgestellt. / La documentation technique spécifique a été remplie conformément à l'annexe IIB / La documentación técnica pertinente ha sido rellenada en cumplimiento con el anexo VIIB. / A documentação técnica pertinente foi preenchida de acordo com o anexo VIIB. / Odnosna dokumentacja techniczna została zredagowana zgodnie z załącznikiem VIIB. / De technische documentatie terzake is opgesteld in overeenstemming met de bijlage VIIB.

CAME S.p.a. si impegna a trasmettere, in risposta a una richiesta adeguatamente motivata delle autorità nazionali, informazioni pertinenti sulle quasi macchine. e / Came S.p.A., following a duly motivated request from the national authorities, undertakes to provide information related to the quasi machines, and / Die Firma Came S.p.A. verpflichtet sich auf eine angemessen motivierte Anfrage der staatlichen Behörden Informationen über die unvollständigen Maschinen, zu übermitteln, und / Came S.p.A. s'engage à transmettre, en réponse à une demande bien fondée de la part des autorités nationales, les renseignements relatifs aux quasi machines / Came S.p.A. se compromete a transmitir, como respuesta a una solicitud adecuadamente fundada por parte de las autoridades nacionales, informaciones relacionadas con las cuasimáquinas / Came S.p.A. compromete-se em transmitir, em resposta a uma solicitação motivada apropriadamente pelas autoridades nacionais, informações pertinentes às partes que componham máquinas / Came S.p.A. zobowiązuje się do udzielenia informacji dotyczących maszyn nieukończonych na odpowiednio umotywowana prośbę, złożona przez kompetentne organy panstwowe / Came S.p.A. verbindt zich ertoe om op met redenen omkleed verzoek van de nationale autoriteiten de relevante informatie voor de niet voltooide machine te verstrekken,

VIETA / FORBIDS / VERBIETET / INTERDIT / PROHIBE / PROIBE / ZABRANIA SIE / VERBIEDT

la messa in servizio finchè la macchina finale in cui deve essere incorporata non è stata dichiarata conforme, se del caso alla 2006/42/CE. / commissioning of the above mentioned until such moment when the final machine into which they must be incorporated, has been declared compliant, if pertinent, to 2006/42/CE / die Inbetriebnahme bevor die „Endmaschine" in die die unvollständige Maschine eingebaut wird, als konform erklärt wurde, gegebenenfalls gemäß der Richtlinie 2006/42/EU. / la mise en service tant que la machine finale dans laquelle elle doit être incorporée n'a pas été déclarée conforme, le cas échéant, à la norme 2006/42/CE. / la puesta en servicio hasta que la máquina final en la que será incorporada no haya sido declarada de conformidad de acuerdo a la 2006/42/CE / a colocação em funcionamento, até que a máquina final, onde devem ser incorporadas, não for declarada em conformidade, se de acordo com a 2006/42/CE. / Uruchomienia urządzenia do czasu, kiedy maszyna, do której ma być wbudowany, nie zostanie oceniona jako zgodna z wymogami dyrektywy 2006/42/WE, jeśli taka procedura była konieczna. / deze in werking te stellen zolang de eindmachine waarin de niet voltooide machine moet worden ingebouwd in overeenstemming is verklaard, indien toepasselijk met de richtlijn 2006/42/EG.

Dosson di Casier (TV)
26 Novembre / November / November / Novembre / Noviembre / Novembro / Listopad / November 2018

Amministratore Delegato / Managing Director / General Direktor / Directeur Général / Director General / Administrador Delegado / Dyrektor Zarzadzajacy / Algemeen Directeur

Andrea Menuzzo

Fascicolo tecnico a supporto / Supporting technical dossier / Unterstützung technische Dossier / soutenir dossier technique / apoyo expediente técnico / apoiar dossier técnico / wspieranie dokumentacji technicznej / ondersteunende technische dossier: 002ZL22N

Came S.p.a.

Via Martiri della Libertà, 15 - 31030 Dosson di Casier - Treviso - Italy - Tel. (+39) 0422 4940 - Fax (+39) 0422 4941
info@came.it - www.came.com

Cap. Soc. 1.610.000,00 € - C.F. e P.I. 03481280265 - VAT IT 03481280265 - REA TV 275359 - Reg Imp. TV 03481280265

CAME

CAME.COM

CAME S.P.A.
Via Martiri Della Libertà, 15
31030 Dosson di Casier - Treviso - Italy
tel. (+39) 0422 4940 - fax. (+39) 0422 4941